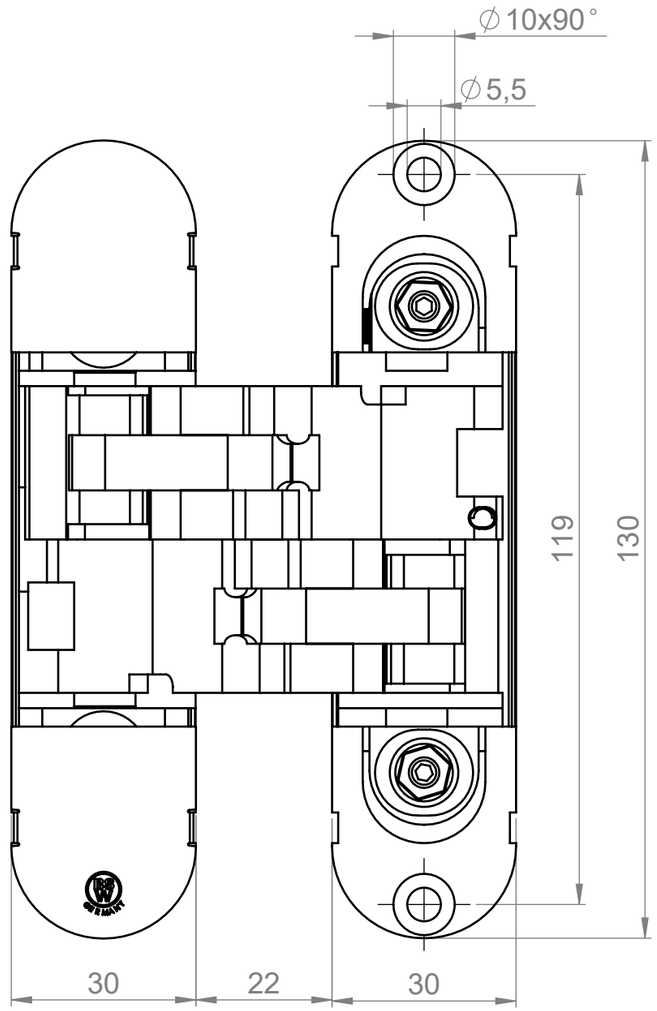

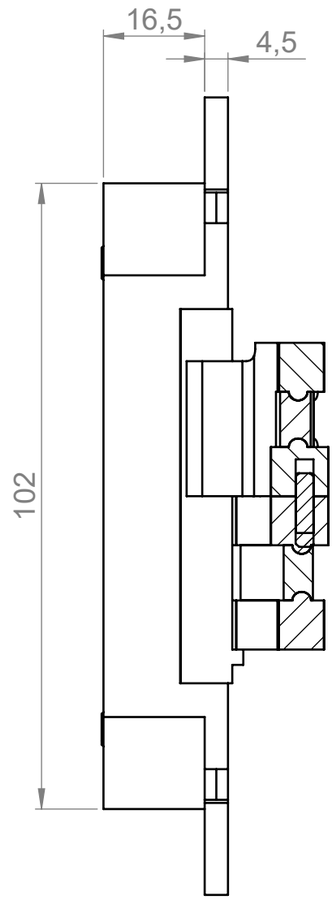

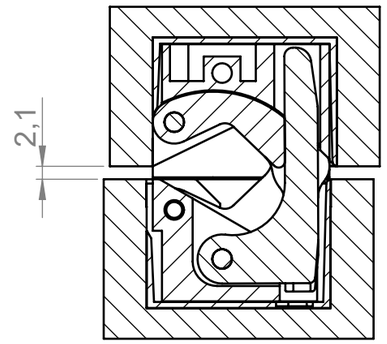

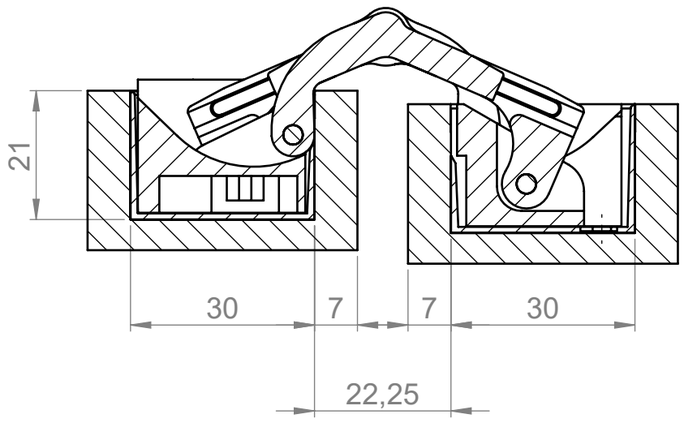

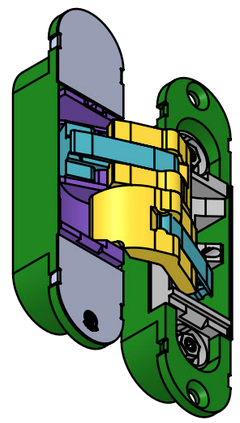

				Bearb.	27.07.2017	M.Temburg
				Gepr.		
				Norm		
				Breuer & Schmitz GmbH & Co. KG Solingen - Wald Baubeschlagfabrik		
ä1	BSW Logo hinzu	22.05.18	R.C			
Zust.	Änderung	Datum	Name			

Maßstab: 1:1

ISO2768-m-K

Benennung:

130-60 / 130-70

ZEICHNUNGSNR. ZK 10521

TEILENUMMER

Blatt 1 (A3)

1 von 1

Ers. für:

Ers. durch: