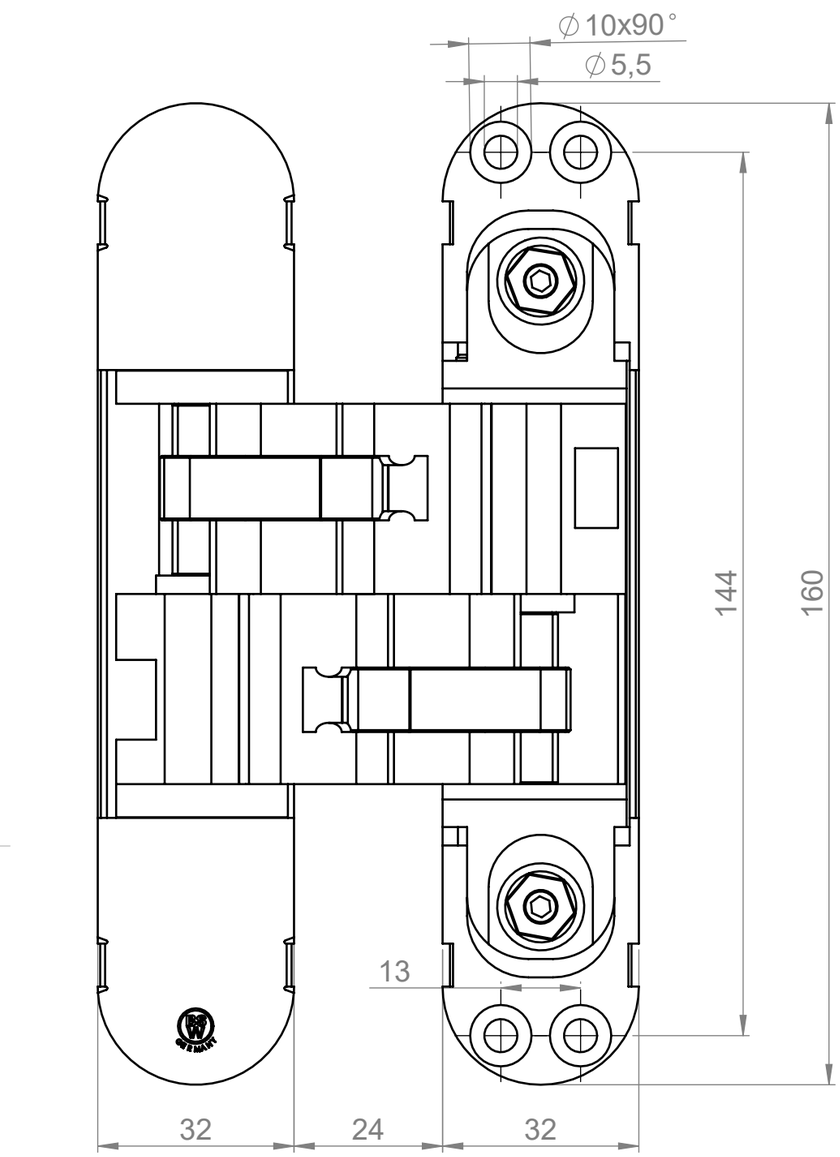

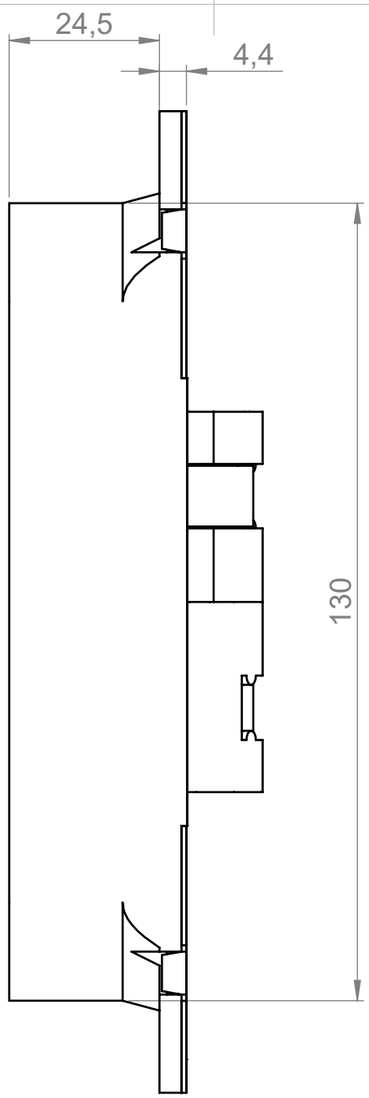

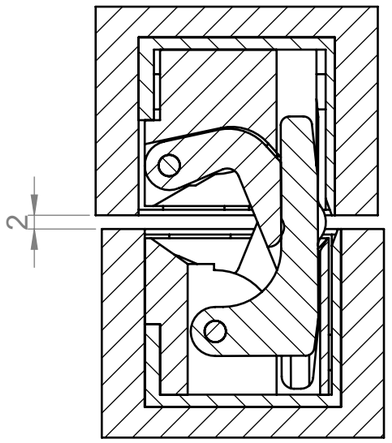

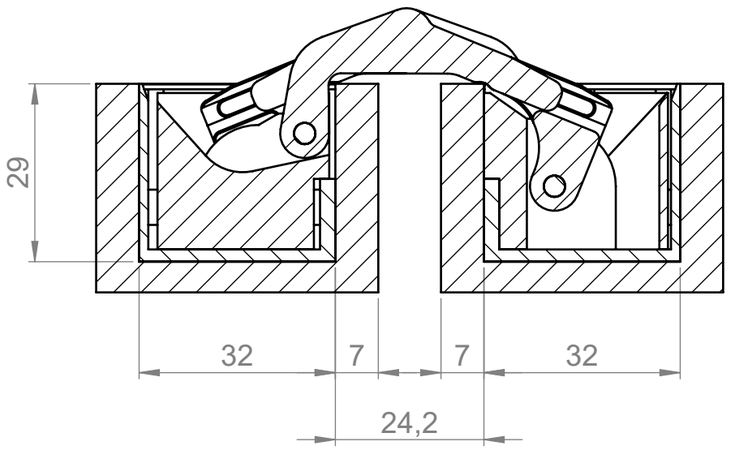

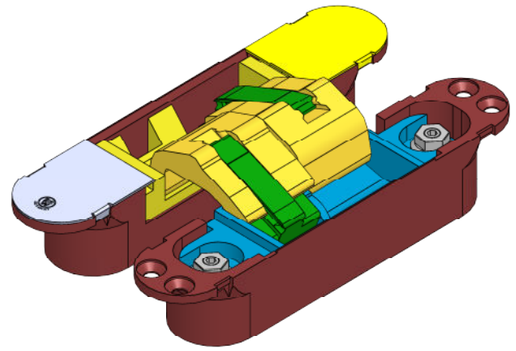

				BREUER+ SCHMITZ	Maßstab: 1:1	ISO2768-m-K
					Material:	
				Datum / Name	Benennung:	
				Bearb. 12.09.2017 M.Temburg		
				Gepr.		
				Norm	160-120	
				Breuer & Schmitz GmbH & Co. KG Solingen - Wald Baubeschlagfabrik	ZEICHNUNGSNR. ZK 10522	Blatt 1 (A3)
ä1	BSW Logo hinzu	22.05.18	R.C		TEILENUMMER	1 von 1
Zust.	Änderung	Datum	Name		Ers. für:	Ers. durch: