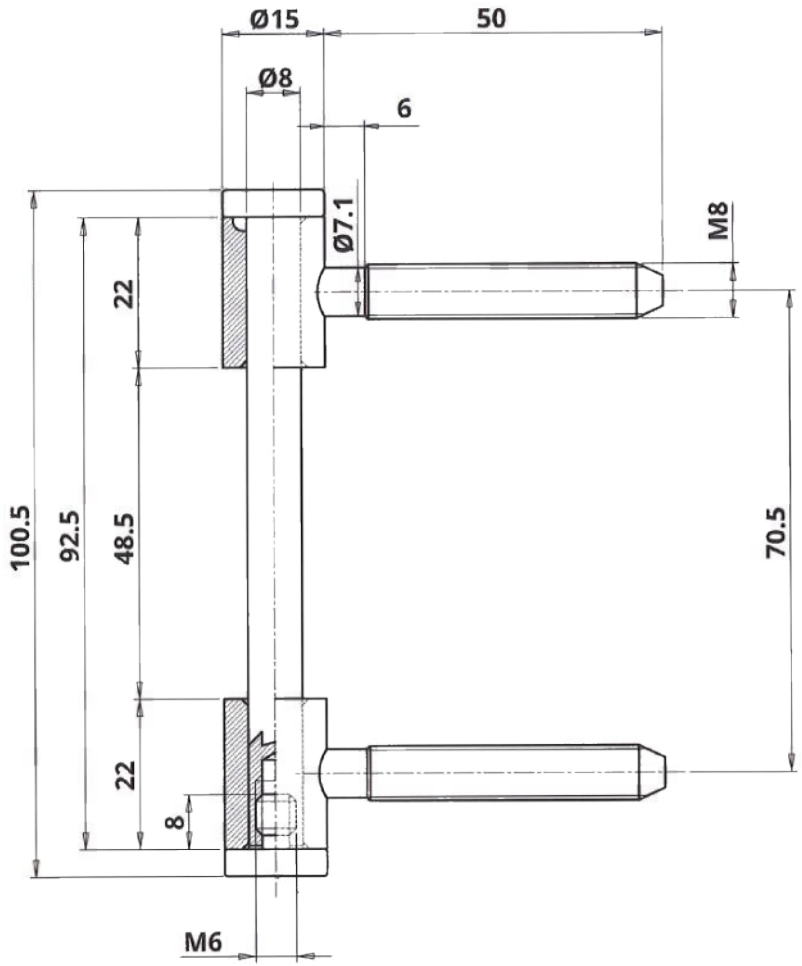

				BREUER+ SCHMITZ		Maßstab: 1:1	ISO2768-m-K
						Material:	
					Datum	Name	Benennung: V 0026
				Bearb.	17.03.2020		
				Gepr.			
				Norm			
				Breuer & Schmitz GmbH & Co. KG Solingen - Wald Baubeschlagfabrik		ZEICHNUNGSNR. Z 10652	Blatt 1 (A4)
						TEILENUMMER	1 von 1
Zust.	Änderung	Datum	Name			Ers. für:	Ers. durch: