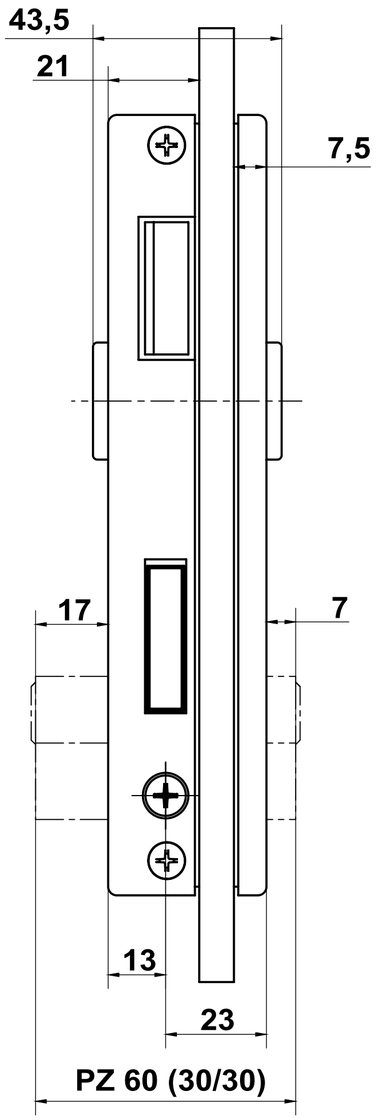

Beispiel
Profilzylinder 30/30

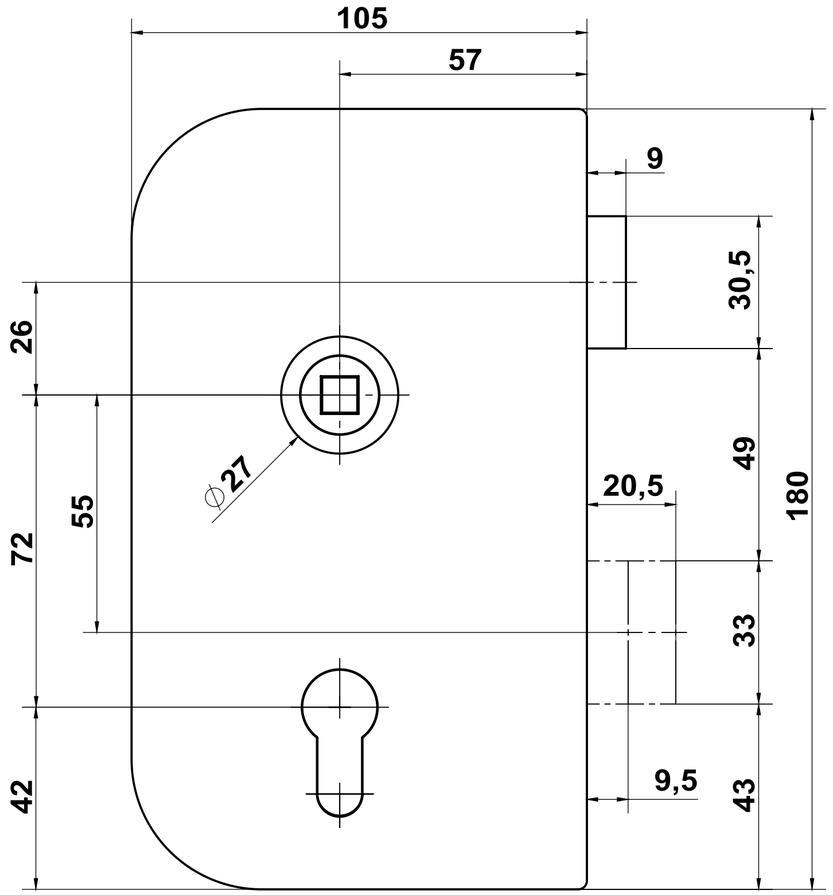

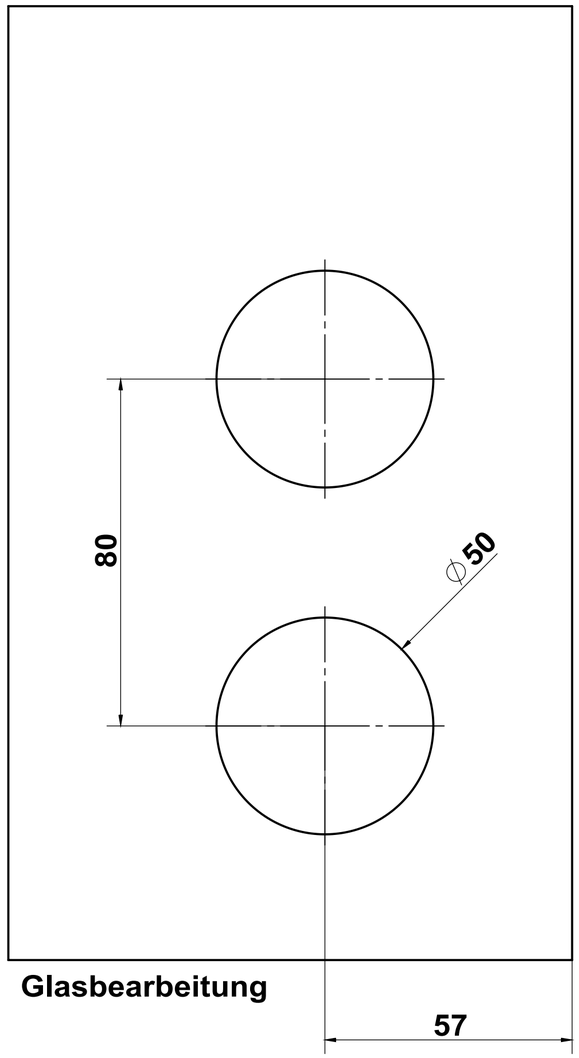

Glasbearbeitung

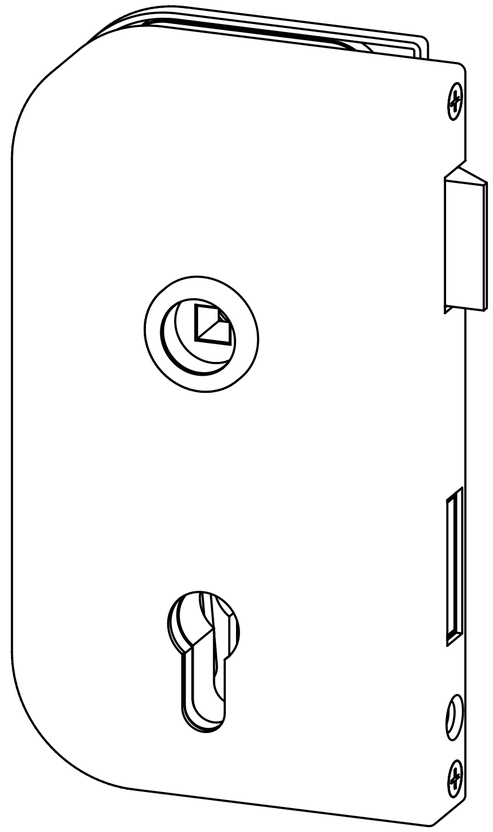

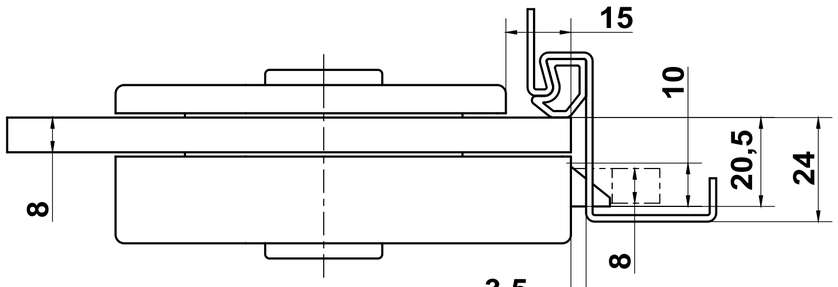

Abbildung
DIN links (L)

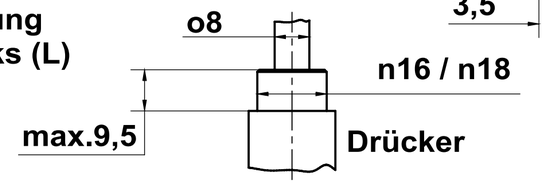

Serie K4 rund
Schloss PZ - vorg. für Profilzylinder
für Drückergarnituren ohne Rosetten

- Glastürobjektschloss für Türen aus Einscheiben-Sicherheitsglas (ESG)
- für 8 (10) mm Glasstärke und 24 (26) mm Falztiefe
- für Türzargenabmessungen in Anlehnung an DIN 18101/18111

				BREUER+ SCHMITZ	Maßstab 1:1	Position – Menge –
				Datum Name	–	
				Bearb. 31.03.09 molmesdahl	Schloss 036-14 R / 036-15 L	
				Gepr.	für Drückergarnituren ohne Rosette	
				Norm		
				Breuer & Schmitz GmbH & Co. KG Solingen - Wald Baubeschlagfabrik	ZEICHNUNGSNR. Z 5620 TEILENUMMER	Blatt – Bl
Zust.	Änderungen	Datum	Name	Dateiname Z 5620	Schutzvermerk nach DIN 34 beachten !	