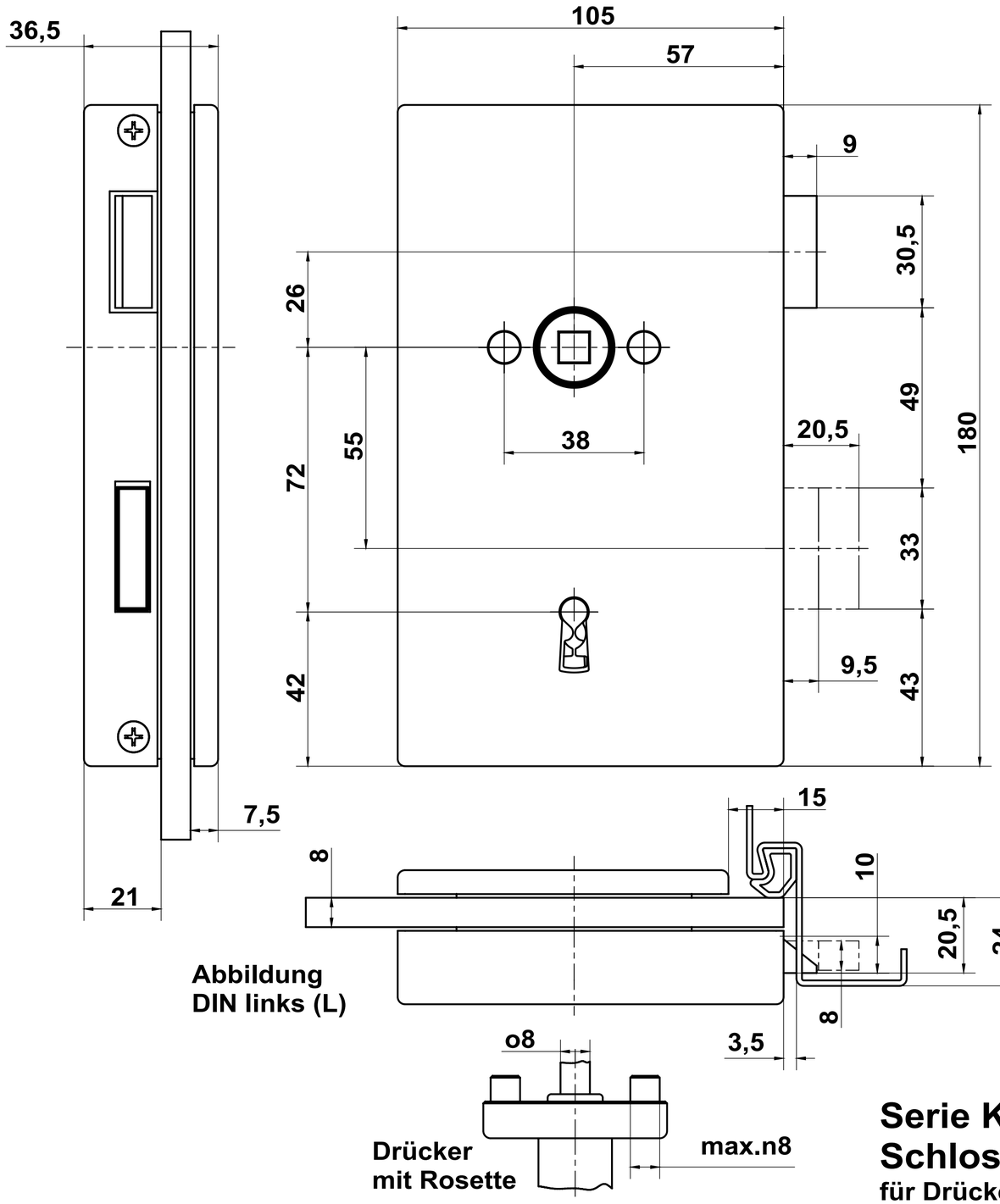

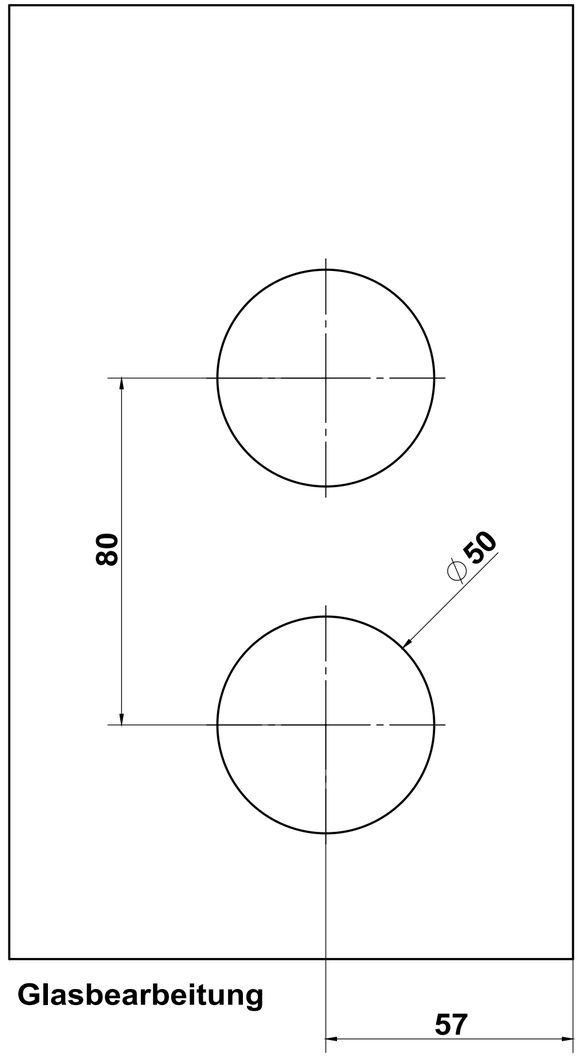

Glasbearbeitung

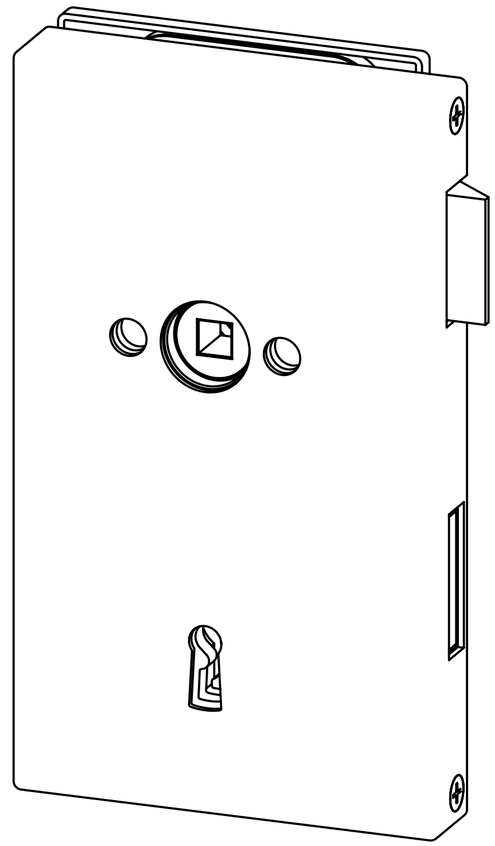

Serie K7 eckig
Schloss BB - Buntbart
für Drückergarnituren mit Rosetten

Ausführung:
- **Glastürobjektschloss für Türen aus Einscheiben-Sicherheitsglas (ESG)**
- **für 8 (10) mm Glasstärke und 24 (26) mm Falztiefe**
- **für Türzargenabmessungen in Anlehnung an DIN 18101/18111**

BREUER+SCHMITZ	Maßstab 1:1	Position –	Menge –
	Datum	Name	Schloss 037-18 R / 037-19 L
Bearb.	31.03.09	molmesdahl	für Drückergarnituren mit Rosette
Gepr.			
Norm			
Breuer & Schmitz GmbH & Co. KG Solingen – Wald Baubeschlagfabrik			ZEICHNUNGSNR. Z 5626 TEILENUMMER
Zust. Änderungen Datum Name	Dateiname Z 5626		Schutzvermerk nach DIN 34 beachten !
			Blatt – Bl.