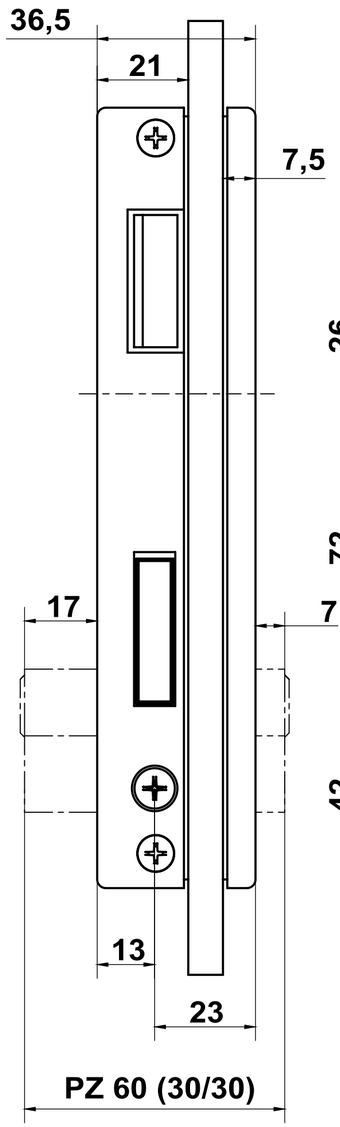

Beispiel
Profilzylinder 30/30

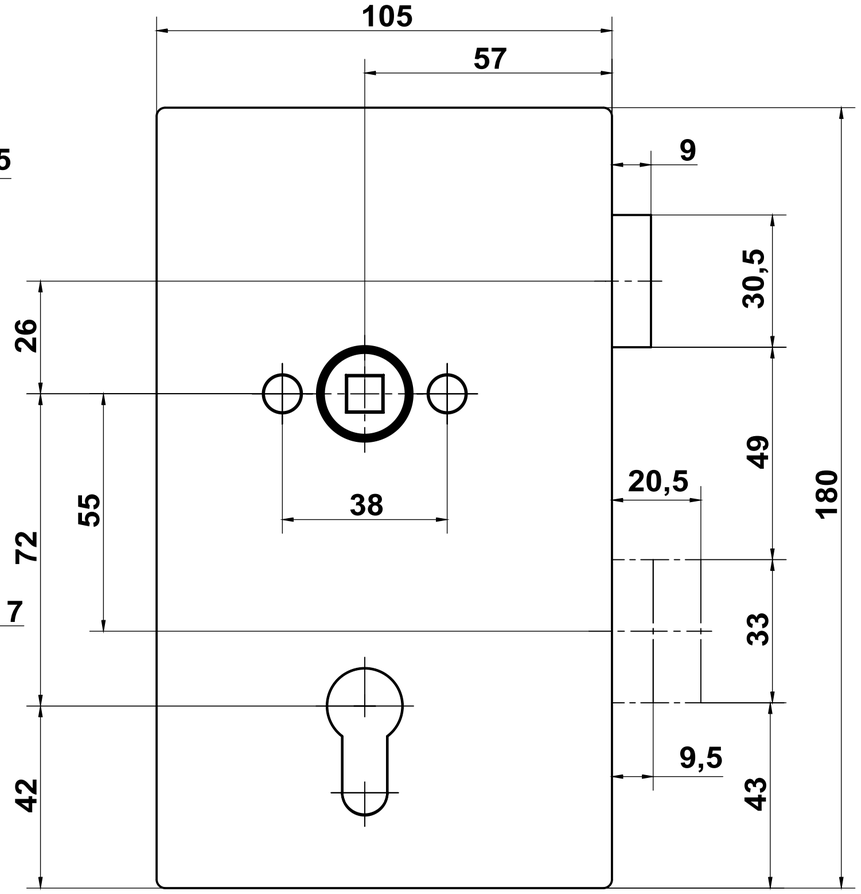

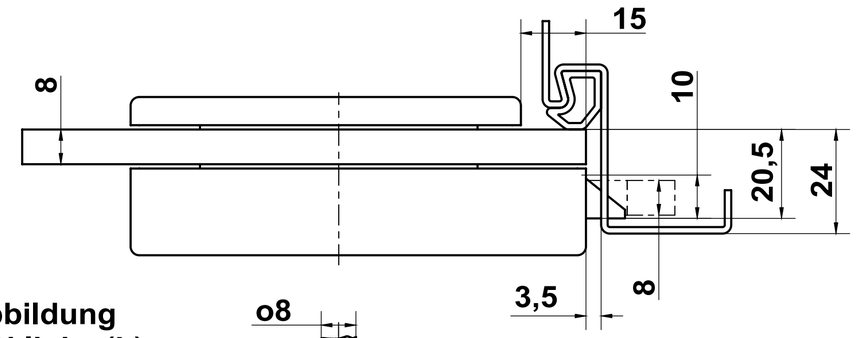

Abbildung
DIN links (L)

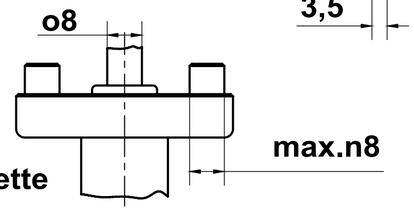

Drücker
mit Rosette

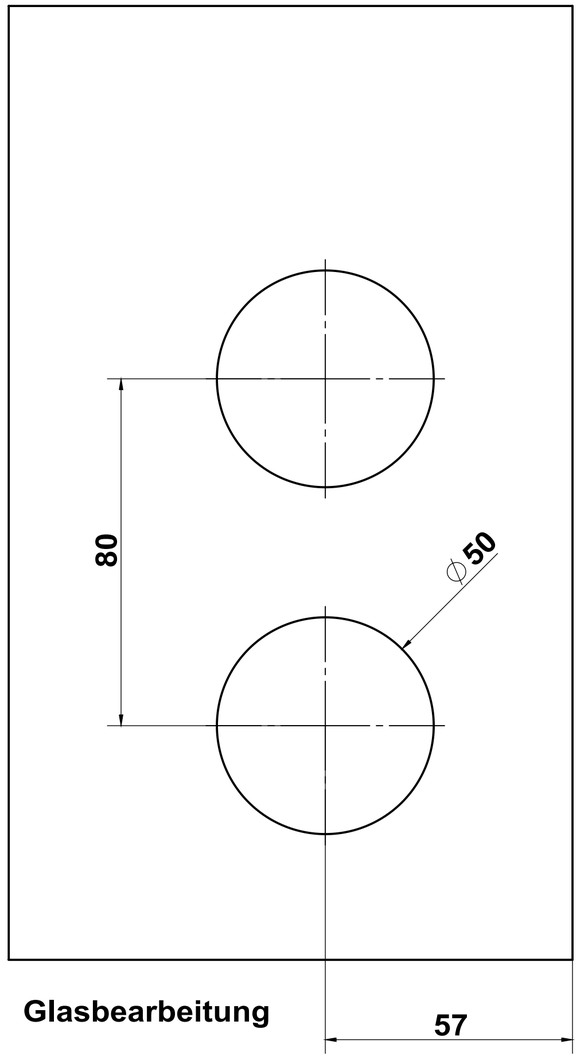

Glasbearbeitung

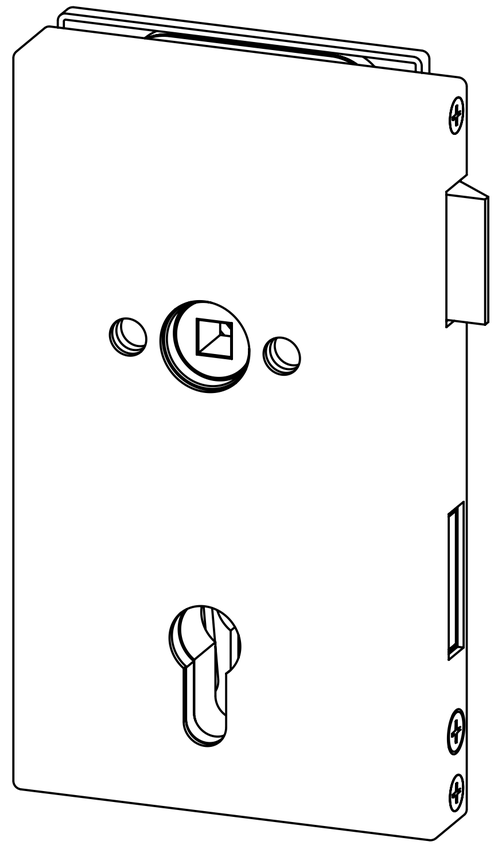

Serie K7 eckig
Schloss PZ - vorg. für Profilzylinder
für Drückergarnituren mit Rosetten

Ausführung:
- Glastürobjektschloss für Türen aus Einscheiben-Sicherheitsglas (ESG)
- für 8 (10) mm Glasstärke und 24 (26) mm Falztiefe
- für Türzargenabmessungen in Anlehnung an DIN 18101/18111

BREUER+SCHMITZ	Maßstab 1:1	Position –	Menge –
	Datum	Name	
Bearb.	31.03.09	molmesdahl	Schloss 037-20 R / 037-21 L
Gepr.			für Drückergarnituren mit Rosette
Norm			
Breuer & Schmitz GmbH & Co. KG Solingen - Wald Baubeschlagfabrik	ZEICHNUNGSNR. Z 5628 TEILENUMMER		Blatt –
Zust. Änderungen Datum Name	Dateiname Z_5628		Schutzvermerk nach DIN 34 beachten !