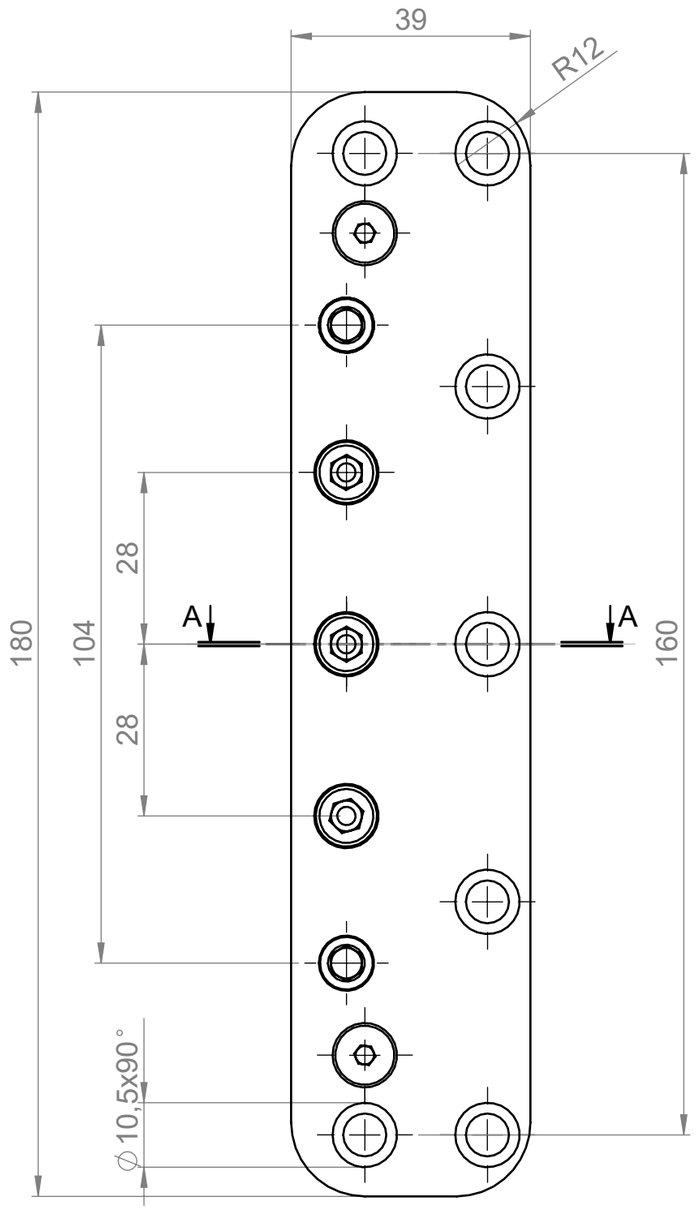

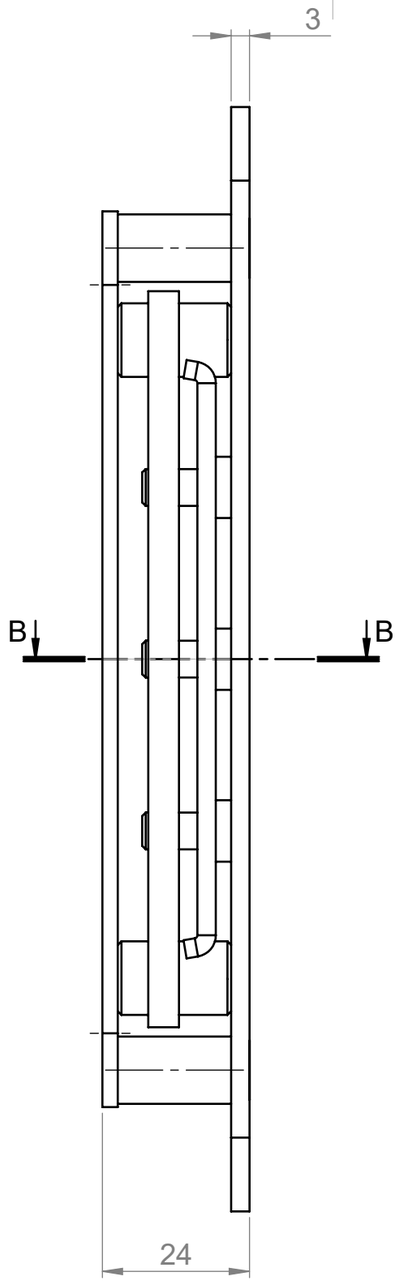

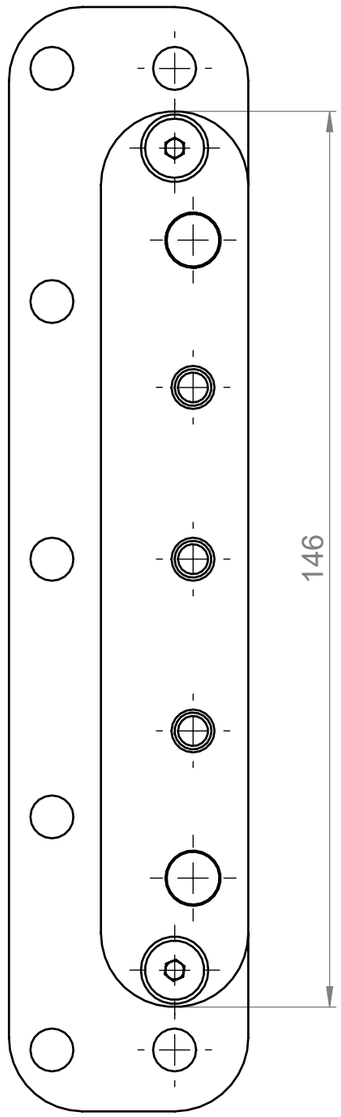

B-B

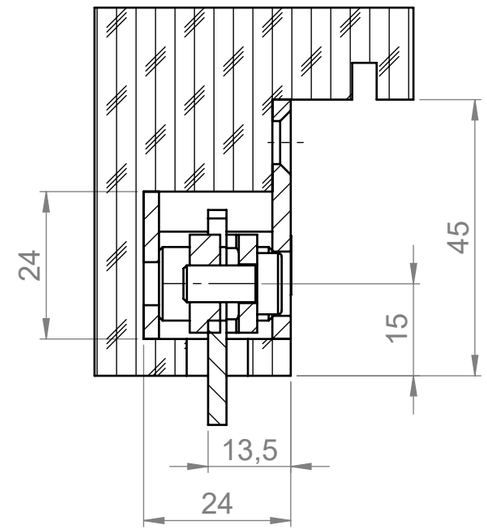

A-A

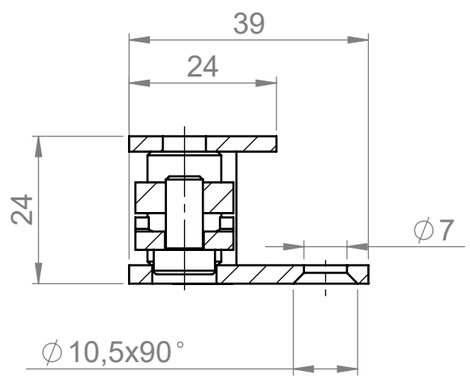

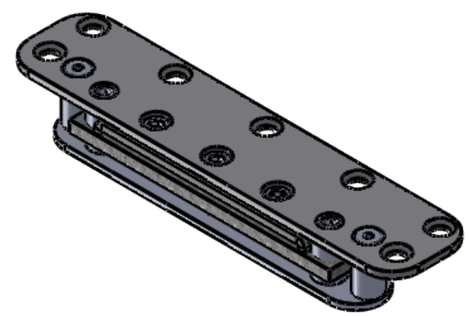

abweichender Maßstab (1:2)

Diese Zeichung ist unser Eigentum und darf weder verwertet, vervielfältigt noch Dritten zugänglich gemacht werden.

This drawing is our property and cannot either be utilized for an other purpose or copied nor made available to a third.

BREUER+ SCHMITZ

	Datum	Name
Bearb.	22.03.2010	K. Hindelang
Gepr.		
Norm		

Breuer & Schmitz GmbH & Co. KG
Solingen - Wald
Baubeschlagfabrik

Zust.	Änderung	Datum	Name

Maßstab: 1:1 ISO2768-m-K

Material:

Benennung:

VZX 365 - Bandaufnahme an Blockzargen für überfälzte oder ungefälzte Türen

ZEICHNUNGSNR. ZK 10051

TEILENUMMER

Blatt 1 (A3)

1 von 1

Ers. für: Ers. durch:

K:\Kostruktionen\Objektbänder\Bandtaschen\VZX 365 BSW neu\