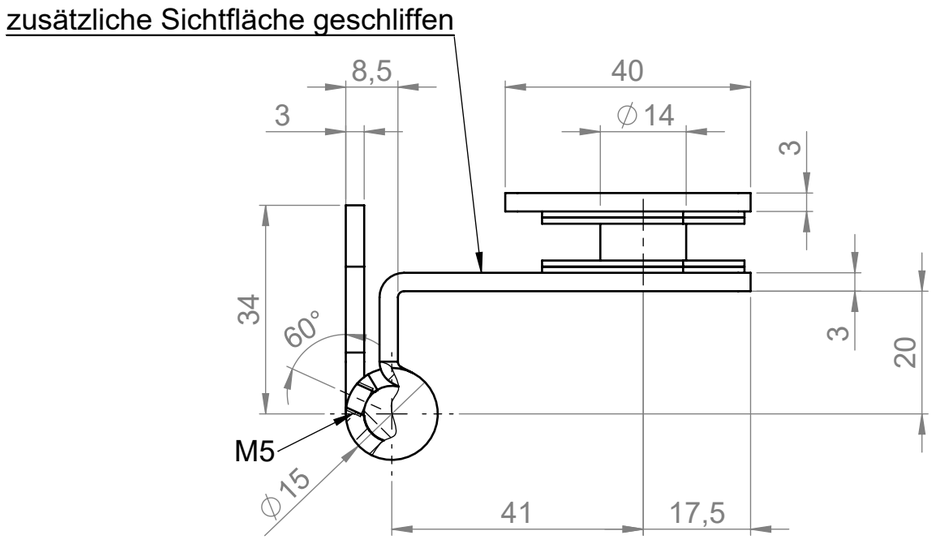

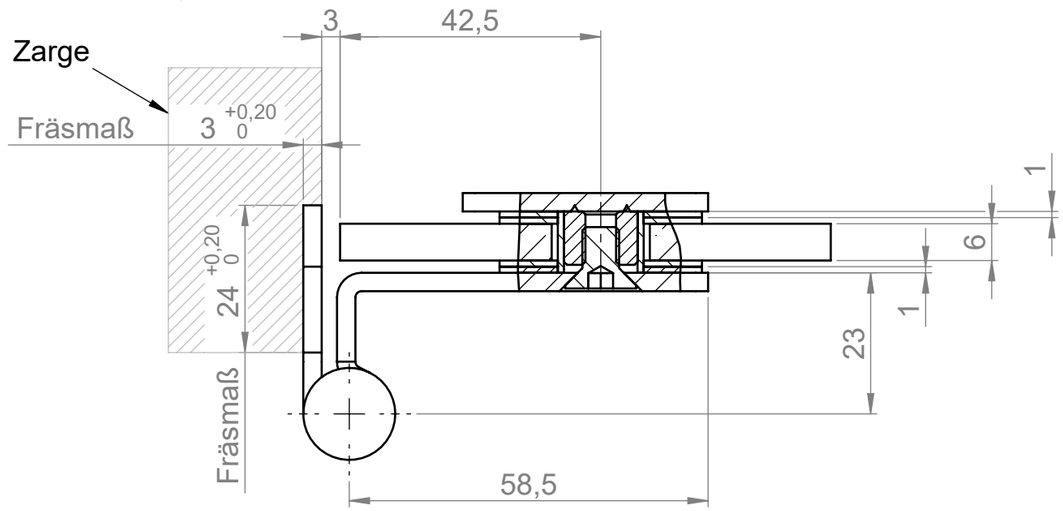

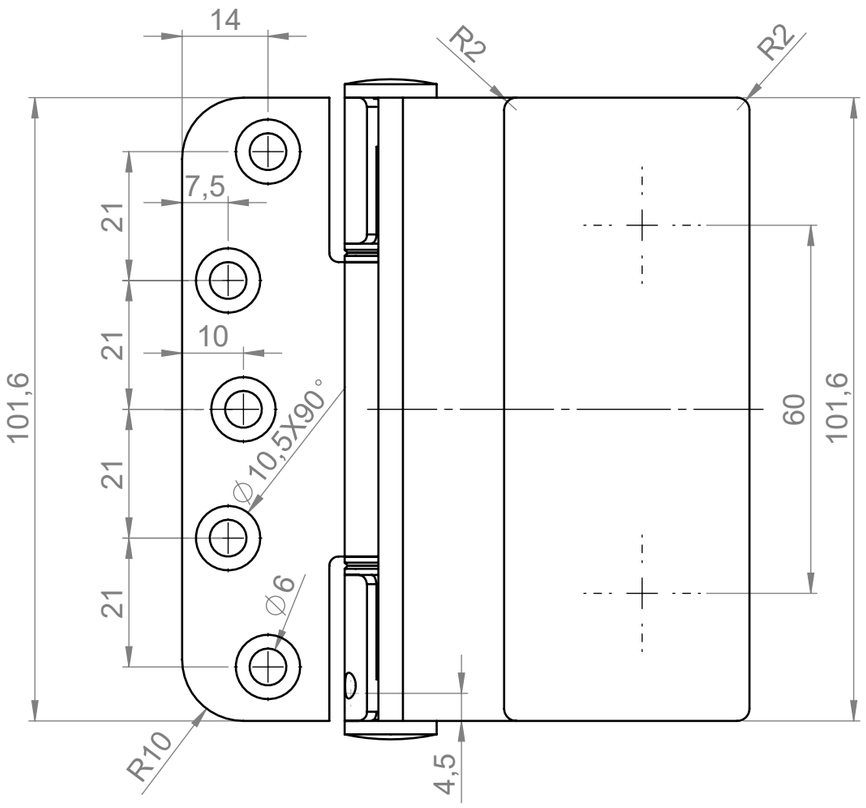

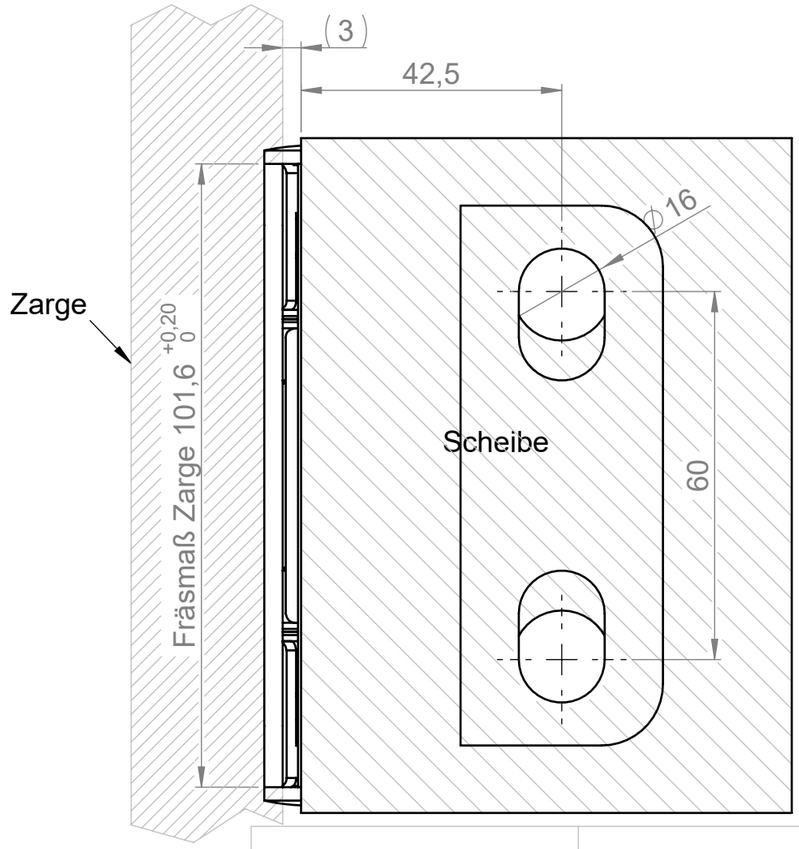

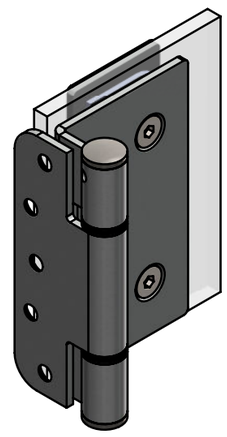

gezeichnet: DIN links

					Datum	Name
				Bearb.	28.06.2011	M.Temburg
				Gepr.		
				Norm		
Zust.	Änderung	Datum	Name			

BREUER+ SCHMITZ

Breuer & Schmitz GmbH & Co. KG
Solingen - Wald
Baubeschlagfabrik

Maßstab: 1:1

Benennung:
002-199

ZEICHNUNGSNR. ZK 10190-10
TEILENUMMER

Blatt 1 (A3)
1 von 1

Ers. für:
Ers. durch: