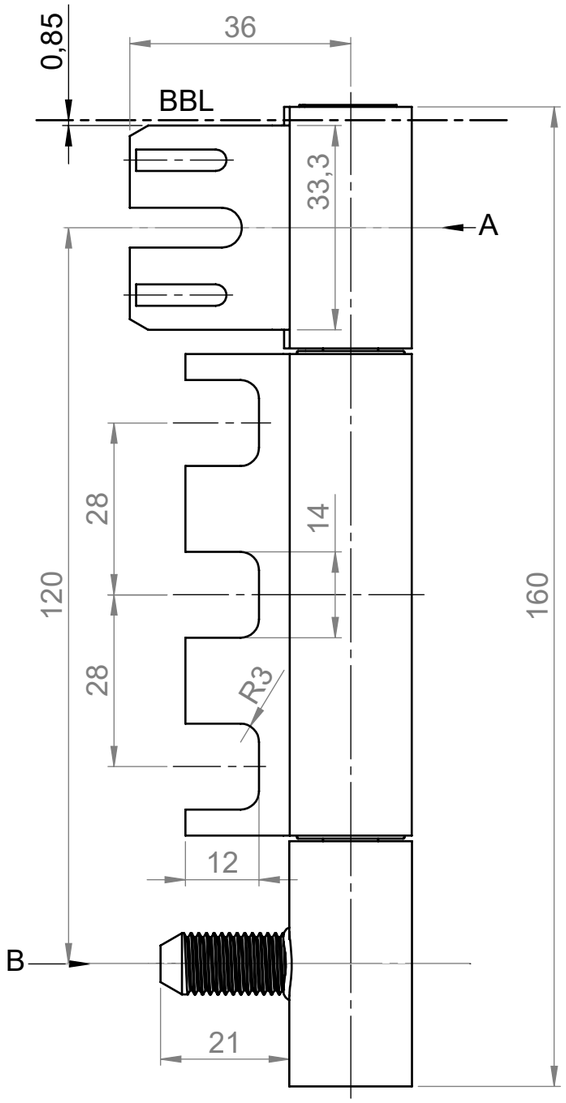

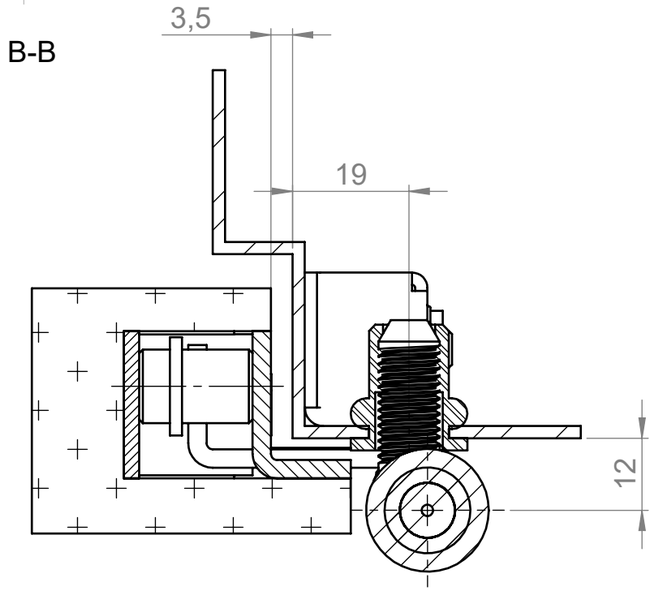

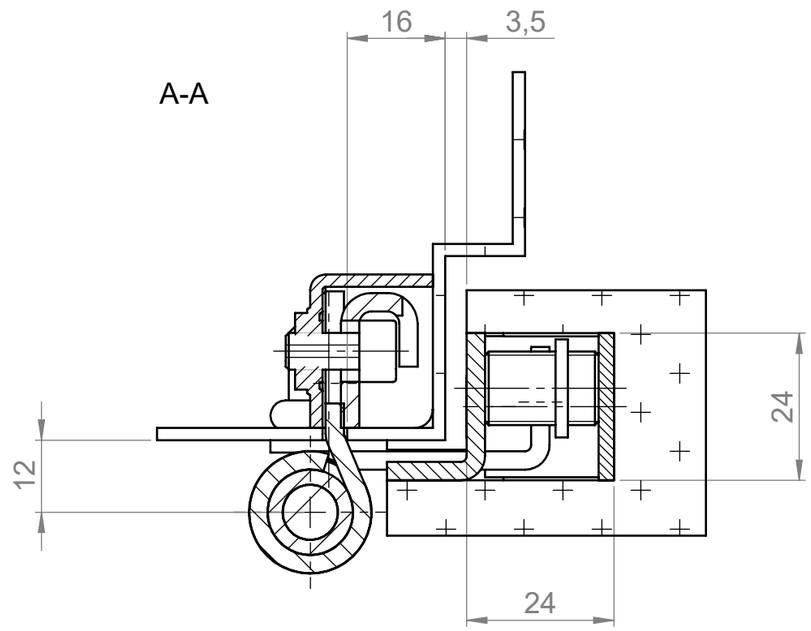

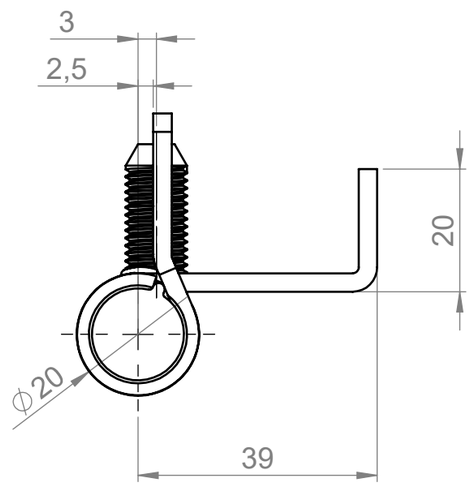

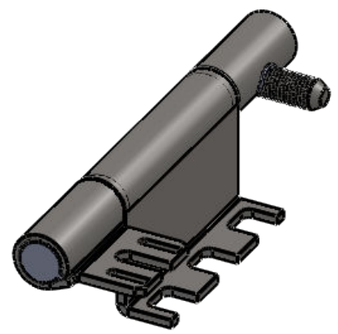

Diese Zeichung ist unser Eigentum und darf weder verwertet, vervielfältigt noch Dritten zugänglich gemacht werden.

This drawing is our property and cannot either be utilized for an other purpose or copied nor made available to a third.

BREUER+ SCHMITZ

Maßstab: 1:1

	Datum	Name
Bearb.	05.02.2013	M. Olmesdahl
Gepr.		
Norm		

Benennung:

060-73/160 (V8600 + M10)

Reparaturband mit Bandtasche

Breuer & Schmitz GmbH & Co. KG
Solingen - Wald
Baubeschlagfabrik

ZEICHNUNGSNR. ZK 10257-1

TEILENUMMER

Blatt 1 (A3)

1 von 2

Zust.	Änderung	Datum	Name
			-

Ers. für:

Ers. durch: