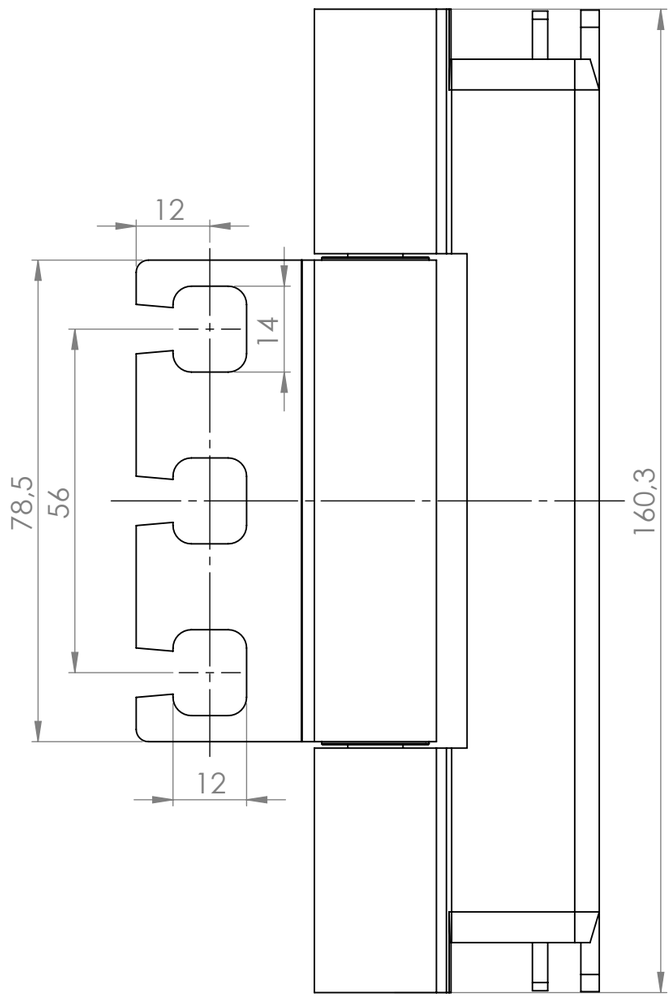

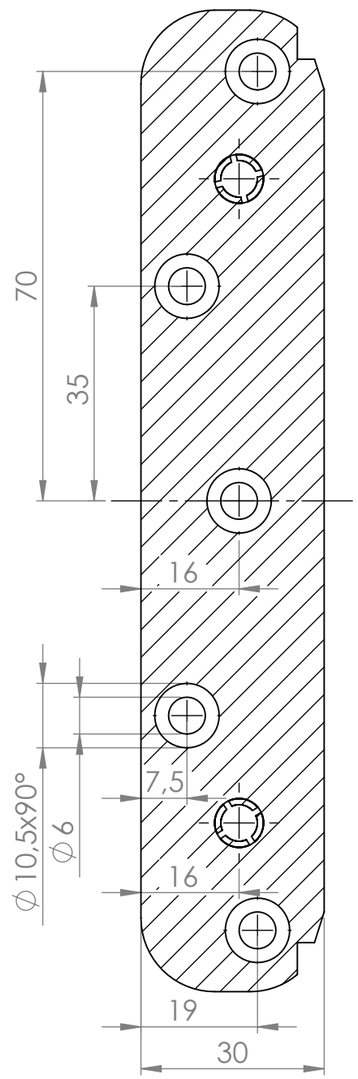

SCHNITT A-A

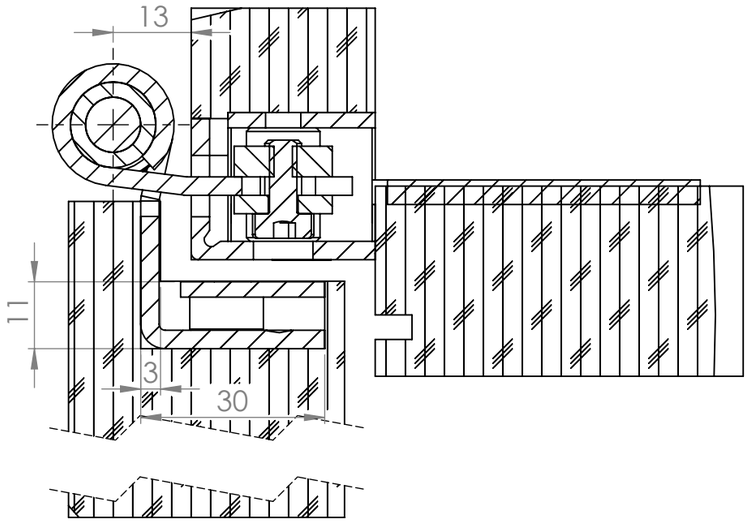

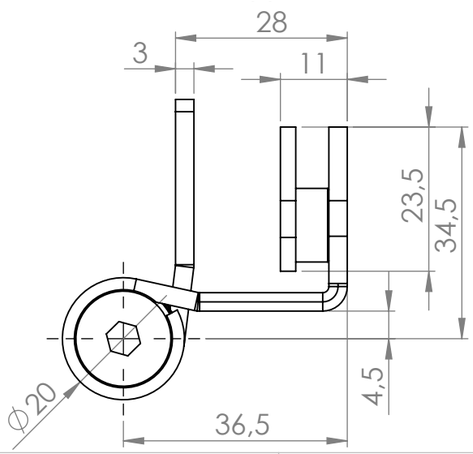

gezeichnet DIN links

Diese Zeichung ist unser Eigentum und darf weder verwertet, vervielfältigt noch Dritten zugänglich gemacht werden.

This drawing is our property and cannot either be utilized for an other purpose or copied nor made available to a third.

BREUER+ SCHMITZ

	Datum	Name
Bearb.	08.10.21	Bachmann
Gepr.		
Norm		

Zust.	Änderung	Datum	Name

Breuer & Schmitz GmbH & Co. KG
Solingen - Wald
Baubeschlagfabrik

Maßstab: 1:1 ISO2768-m-K

Material:

Benennung:

060-21/ 160 DF, Flügellappen + 2mm

ZEICHNUNGSNR. Z 10268

TEILENUMMER

Blatt 1 (A3)

1 von 1

Ers. für: Ers. durch: