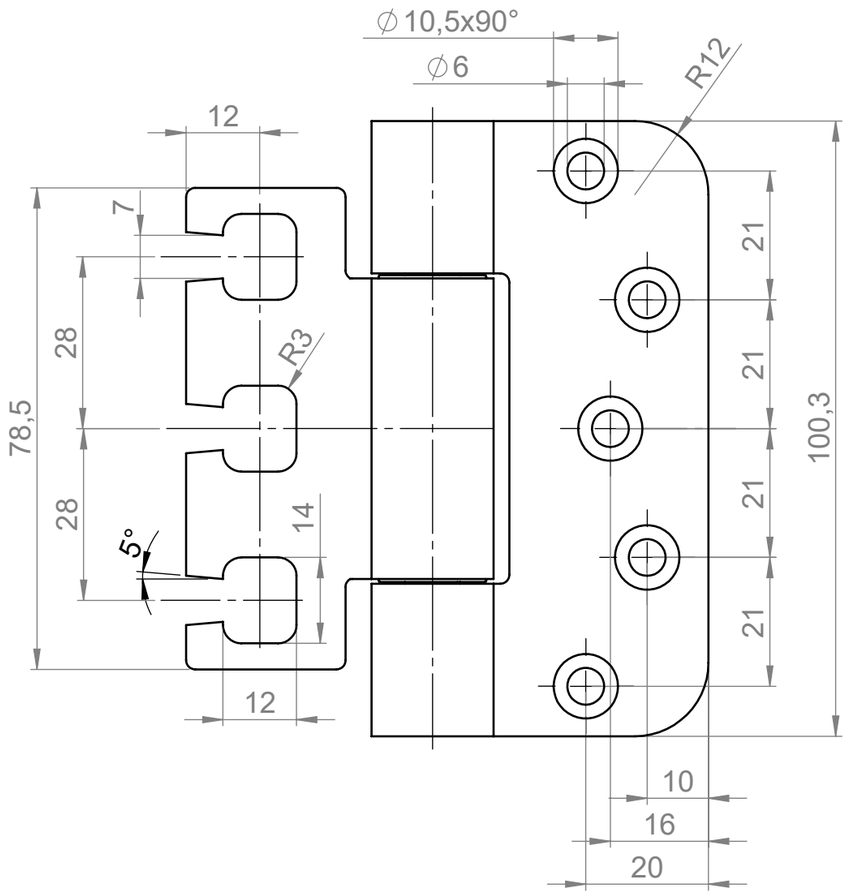

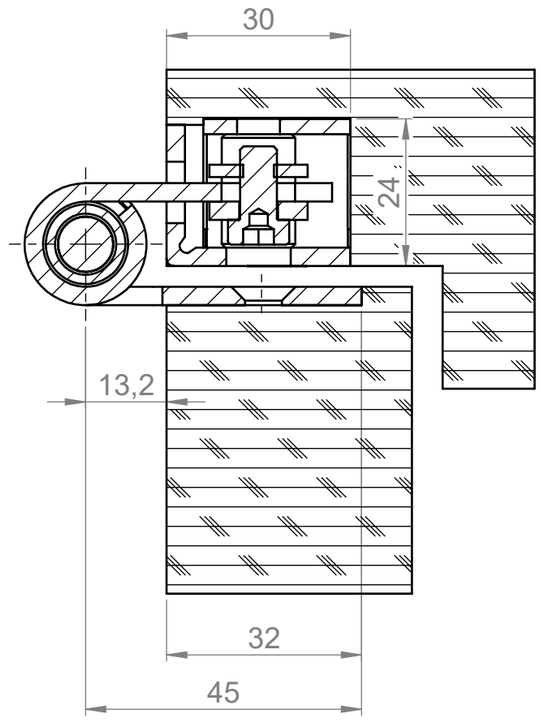

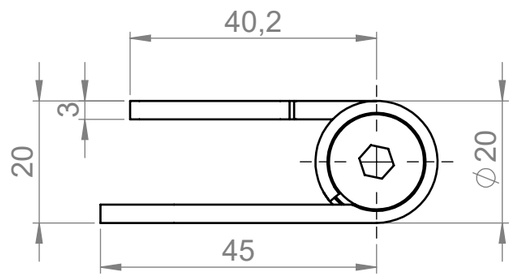

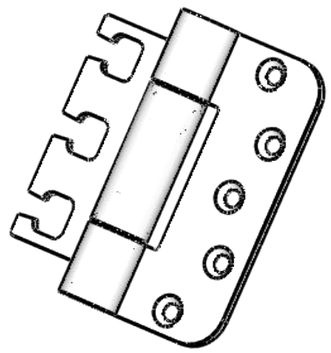

Diese Zeichung ist unser Eigentum und darf weder verwertet, vervielfältigt noch Dritten zugänglich gemacht werden.

This drawing is our property and cannot either be utilized for an other purpose or copied nor made available to a third.

BREUER+ SCHMITZ

Maßstab: 1:1

	Datum	Name
Bearb.	14.06.22	Bachmann
Gepr.		
Norm		

Benennung:

Objektband 060-25/100

Breuer & Schmitz GmbH & Co. KG
Solingen - Wald
Baubeschlagfabrik

ZEICHNUNGSNR. ZK 10307-1

TEILENUMMER

Blatt 2 (A3)

2 von 2

Ers. für: Ers. durch:

Zust.	Änderung	Datum	M.O. Name