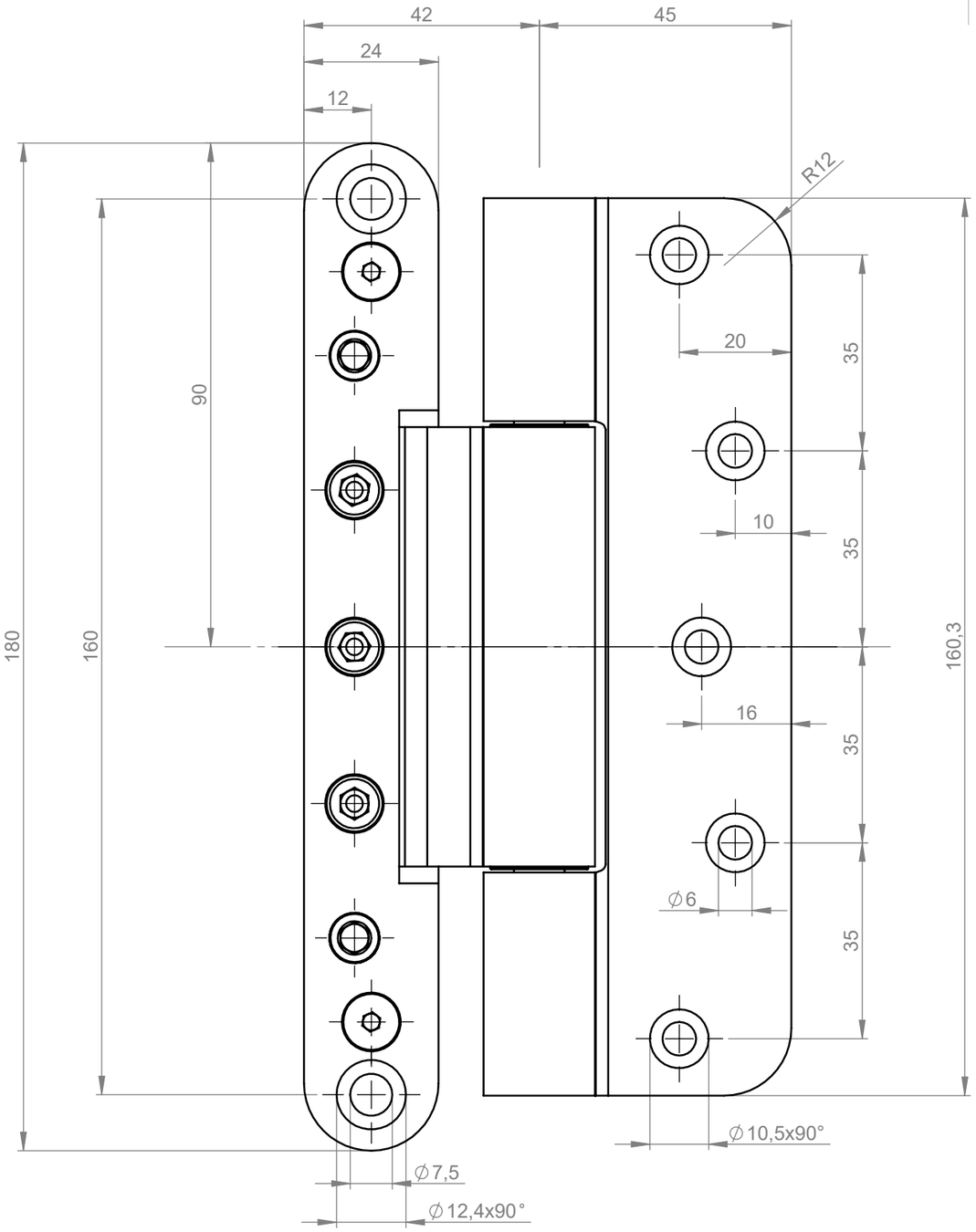


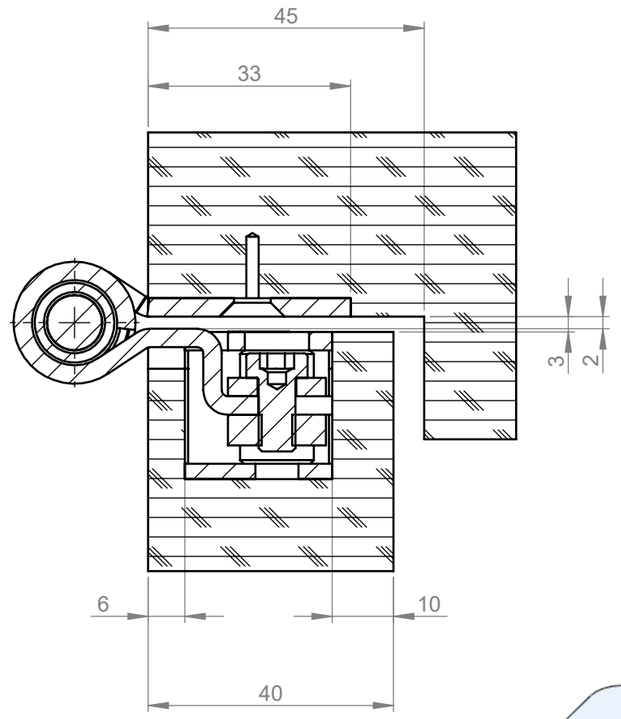


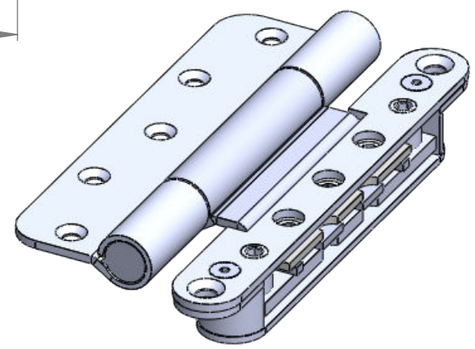

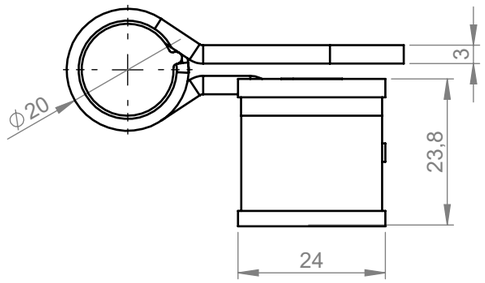


Diese Zeichung ist unser Eigentum und darf weder verwertet, vervielfältigt noch Dritten zugänglich gemacht werden.

This drawing is our property and cannot either be utilized for an other purpose or copied nor made available to a third.

BREUER+ SCHMITZ

| | Datum | Name |
|---|---|---|
| Bearb. | 06.12.18 | Christleven |
| Gepr. | | |
| Norm | | |

Zust. | Änderung | Datum | Name

Breuer & Schmitz GmbH & Co. KG
Solingen - Wald
Baubeschlagfabrik

Maßstab: 1:1 | ISO2768-m-K

Material:

Benennung:

Objektband 060-70/160

ZEICHNUNGSNR. ZK 10612

TEILENUMMER

Blatt 2 (A3) 2 von 2

Ers. für: | Ers. durch: