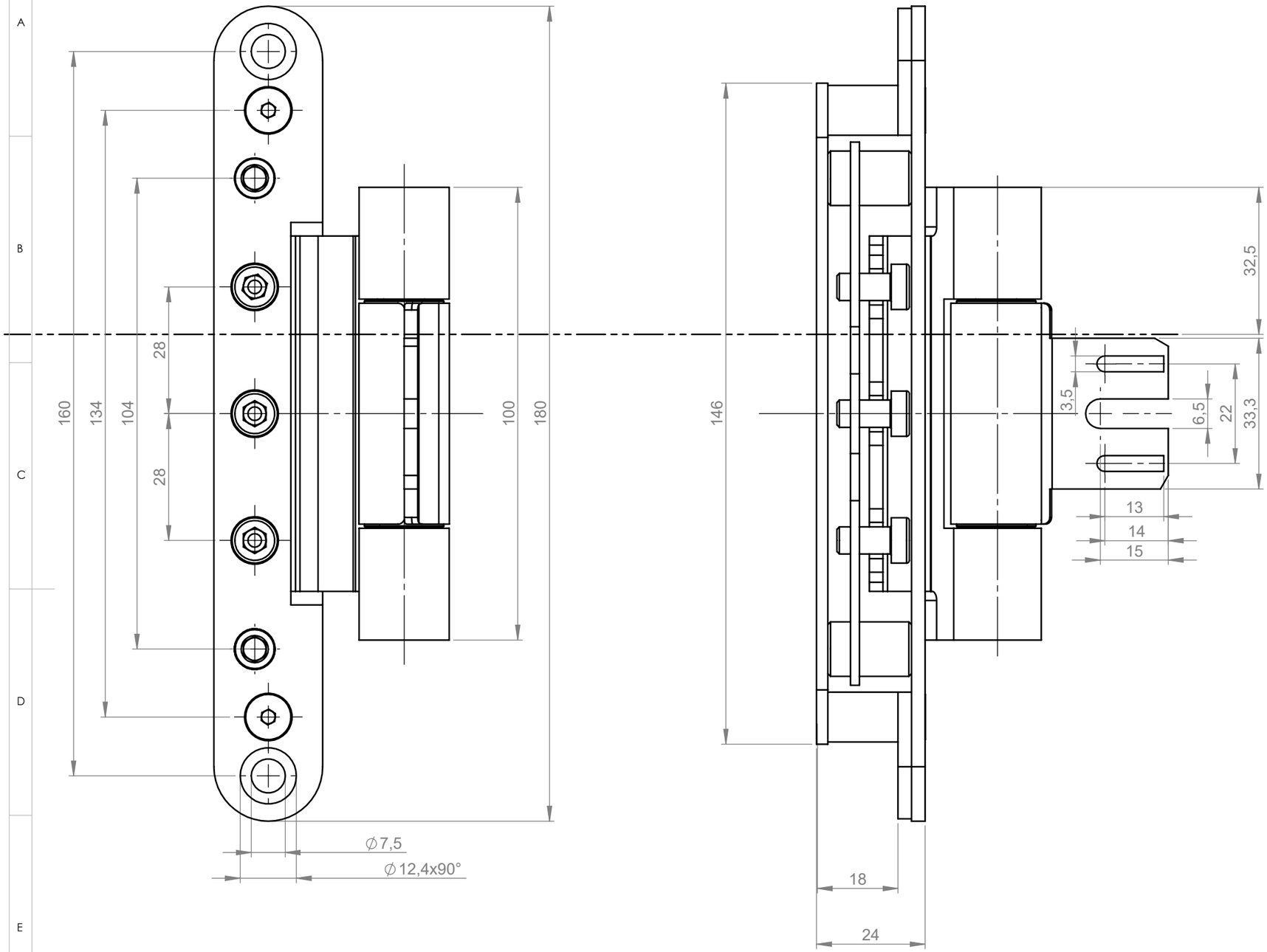

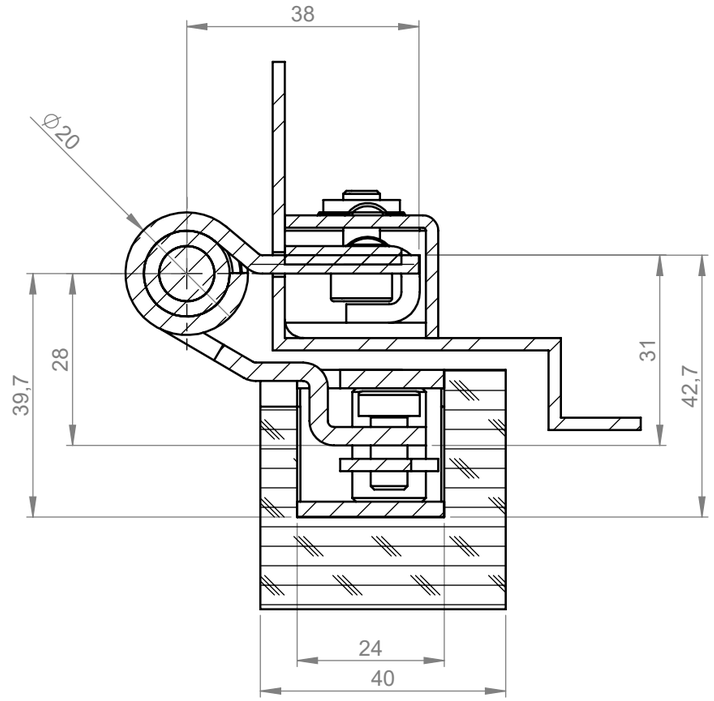

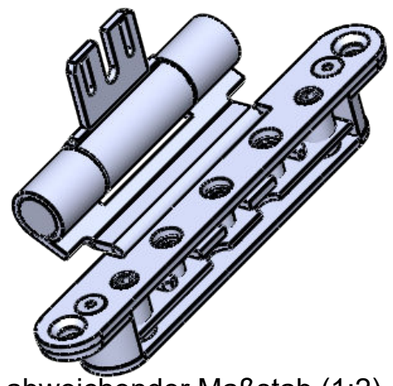

abweichender Maßstab (1:2)

Diese Zeichung ist unser Eigentum und darf weder verwertet, vervielfältigt noch Dritten zugänglich gemacht werden.

This drawing is our property and cannot either be utilized for an other purpose or copied nor made available to a third.

BREUER+ SCHMITZ

	Datum	Name
Bearb.	14.12.2018	S.Eppers
Gepr.		
Norm		

Zust.	Änderung	Datum	Name

Breuer & Schmitz GmbH & Co. KG
Solingen - Wald
Baubeschlagfabrik

Maßstab: 1:1 ISO2768-m-K

Material:

Benennung:

060-78/100 V8600
Reparaturband mit Bandtasche

ZEICHNUNGSNR. ZK 10614

TEILENUMMER

Blatt 1 (A3)

1 von 1

Ers. für: Ers. durch: