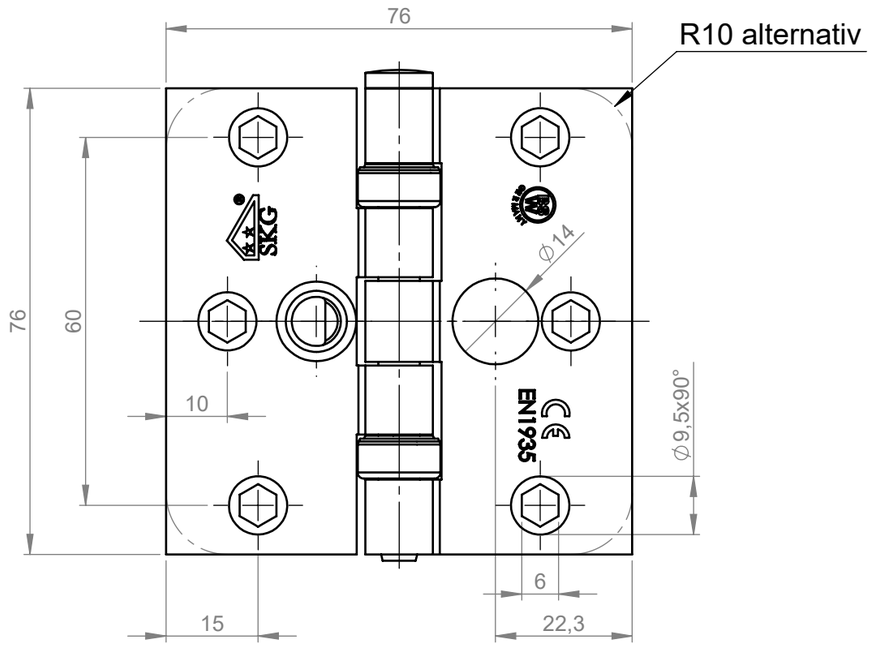

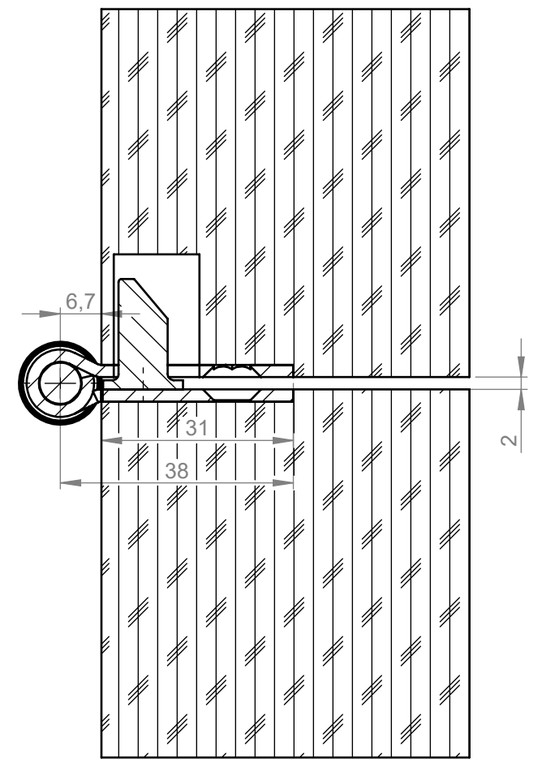

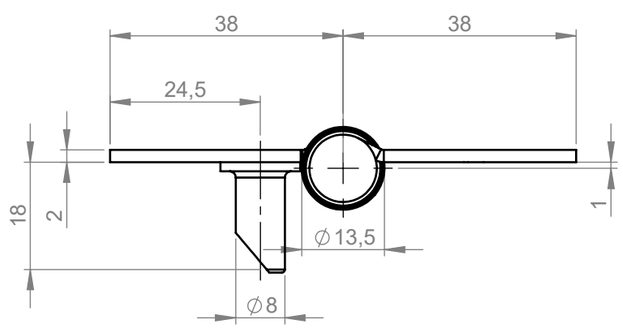

Diese Zeichung ist unser Eigentum und darf weder verwertet, vervielfältigt noch Dritten zugänglich gemacht werden.

This drawing is our property and cannot either be utilized for an other purpose or copied nor made available to a third.

BREUER+ SCHMITZ

Maßstab: 1:1 ISO2768-m-K

Material:

	Datum	Name
Bearb.	02.12.21	Hammad
Gepr.		
Norm		

Benennung:

V (RD) BB 802 3" x 3"

76mm x 76mm

Breuer & Schmitz GmbH & Co. KG
Solingen - Wald
Baubeschlagfabrik

ZEICHNUNGSNR. ZK 10634

TEILENUMMER

Blatt 1 (A3)

1 von 2

Zust.	Änderung	Datum	Name

Ers. für: Ers. durch: