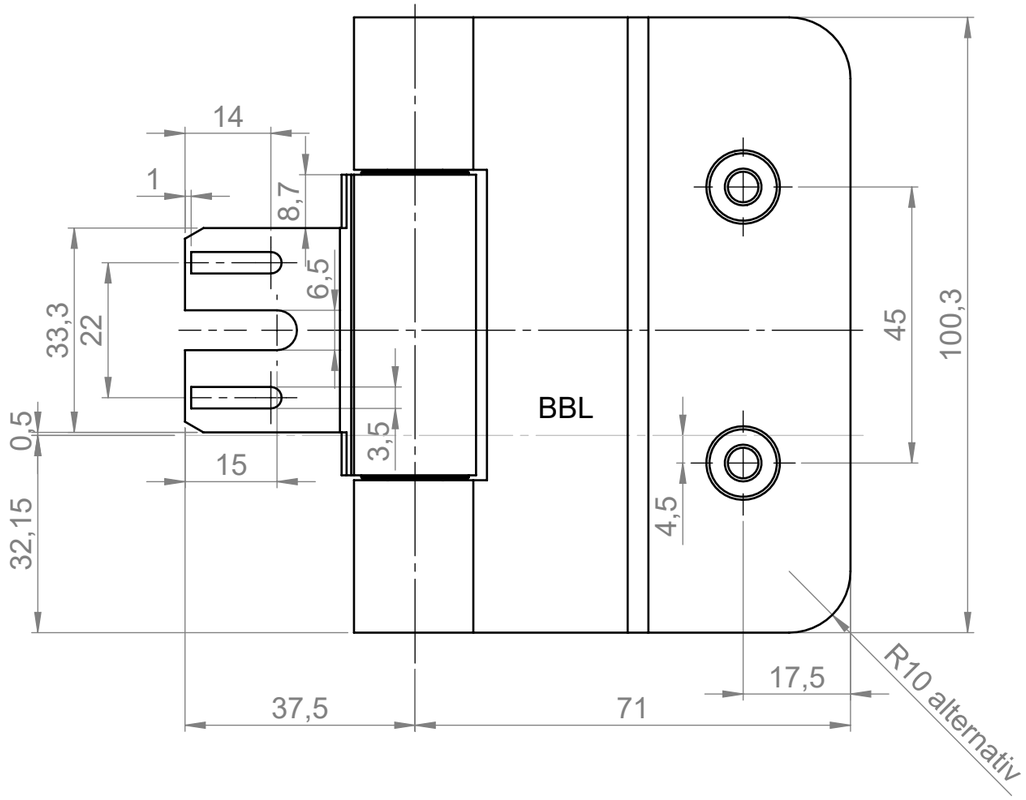

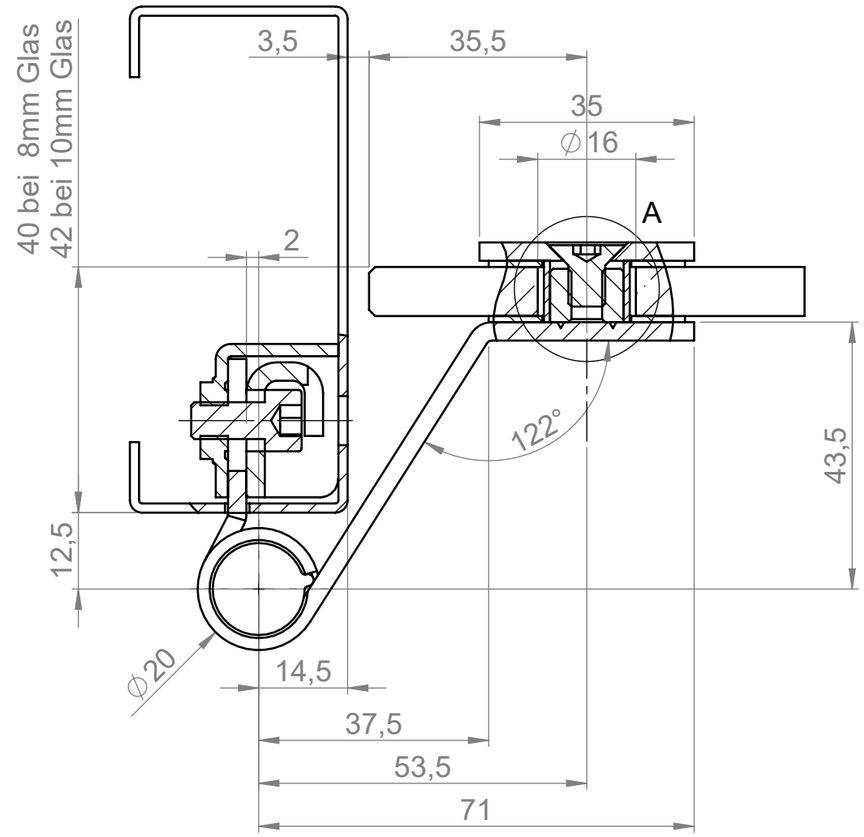

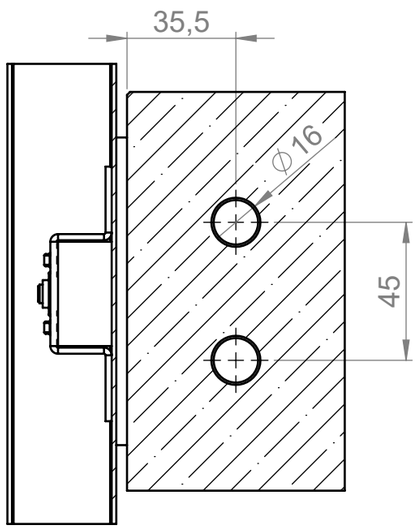

A (2 : 1)

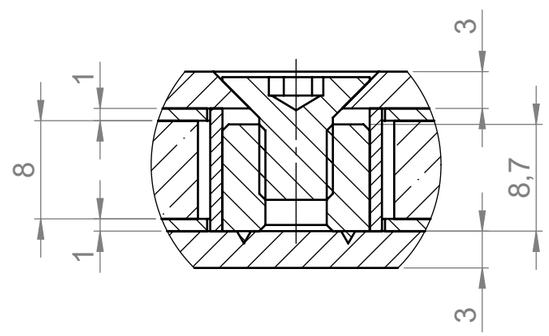

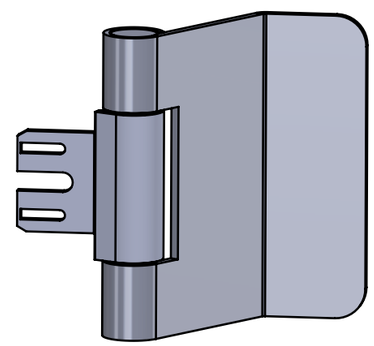

gezeichnet DIN links

Diese Zeichung ist unser Eigentum und darf weder verwertet, vervielfältigt noch Dritten zugänglich gemacht werden.

This drawing is our property and cannot either be utilized for an other purpose or copied nor made available to a third.

BREUER+ SCHMITZ

Maßstab: 1:1

	Datum	Name
Bearb.	26.11.2009	M. Olmesdahl
Gepr.		
Norm		

Benennung:

Glastürband 060-64/100 links
für stumpf einschlagende Türen (V8600)

Zust.	Änderung	Datum	Name
			-

Breuer & Schmitz
GmbH & Co. KG
Solingen - Wald
Baubeschlagfabrik

ZEICHNUNGSNR. ZK 5499

TEILENUMMER

Blatt 1 (A3)

1 von 1

Ers. für:

Ers. durch: