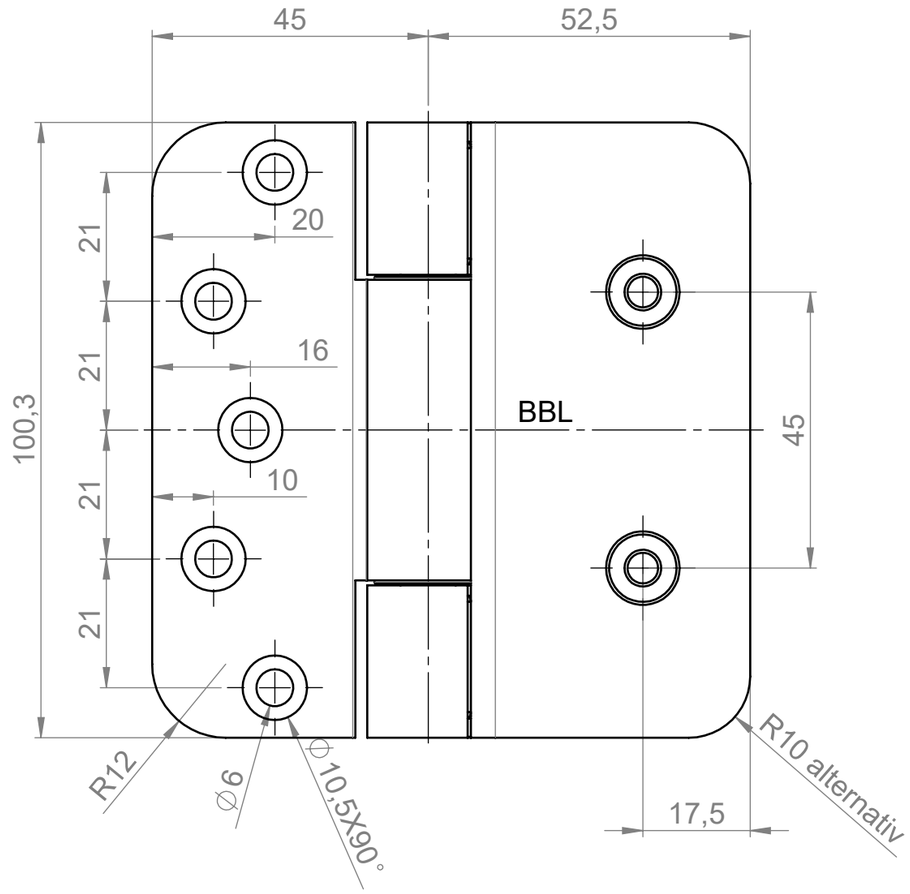


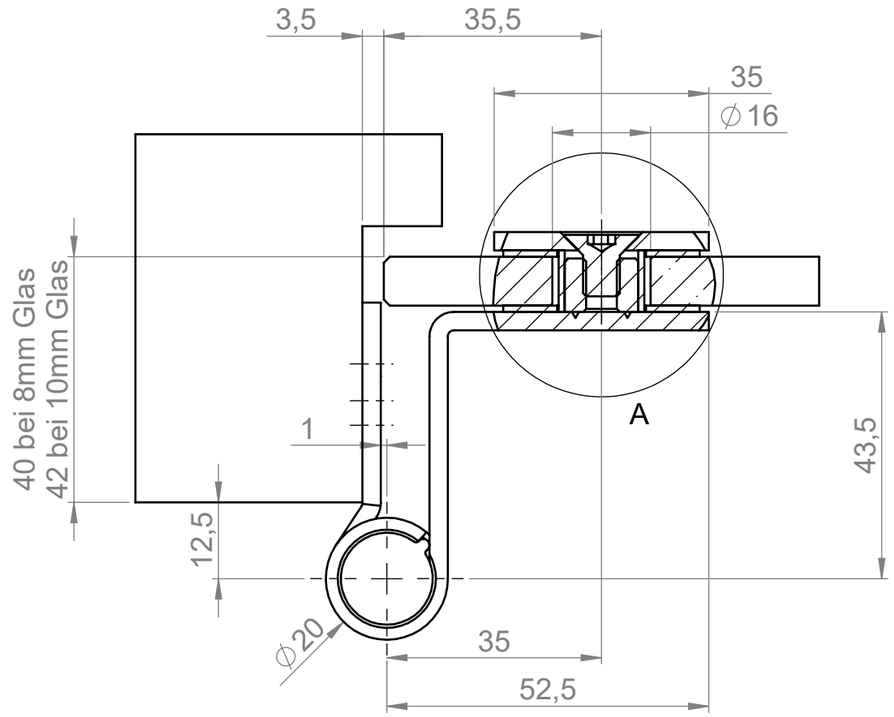


A (2 : 1)

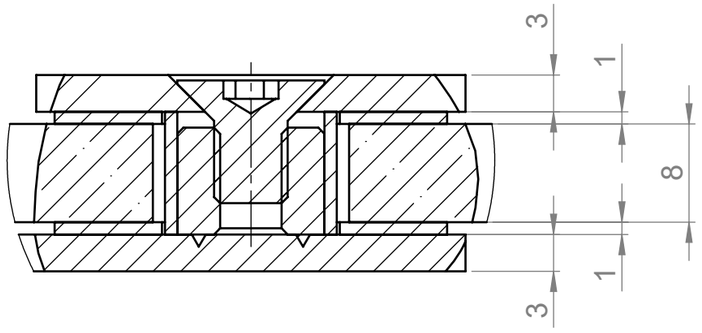


abweichender Maßstab (1:2)

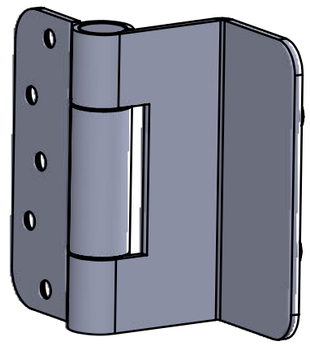

B-B (1 : 2)

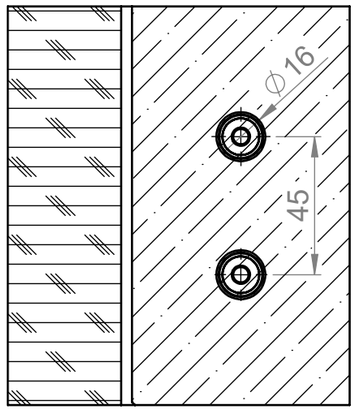


gezeichnet DIN Links

Diese Zeichung ist unser Eigentum und darf weder verwertet, vervielfältigt noch Dritten zugänglich gemacht werden.

This drawing is our property and cannot either be utilized for an other purpose or copied nor made available to a third.

BREUER+ SCHMITZ

Maßstab: 1:1

| | Datum | Name |
|---|---|---|
| Bearb. | 03.05.12 | M. Olmesdahl |
| Gepr. | | |
| Norm | | |

Benennung:

Glastürband 060-61/100

| Zust. | Änderung | Datum | Name |
|---|---|---|---|
| | | | - |

Breuer & Schmitz GmbH & Co. KG
Solingen - Wald
Baubeschlagfabrik

ZEICHNUNGSNR. ZK 5503

TEILENUMMER

Blatt 1 (A3)

1 von 1

Ers. für:

Ers. durch: