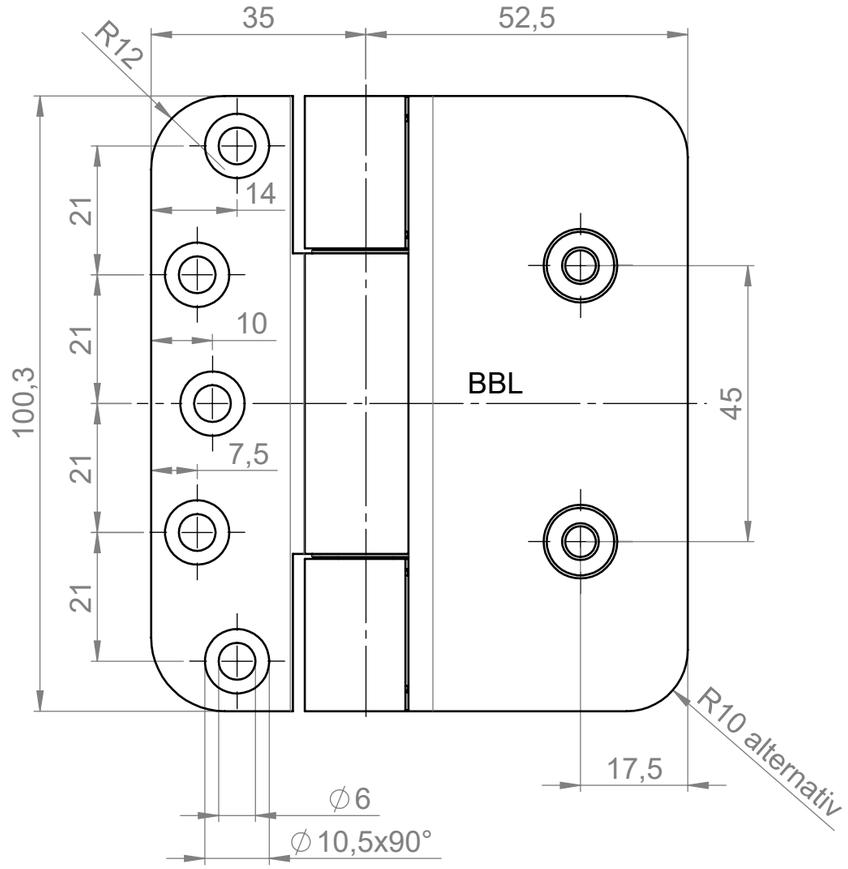


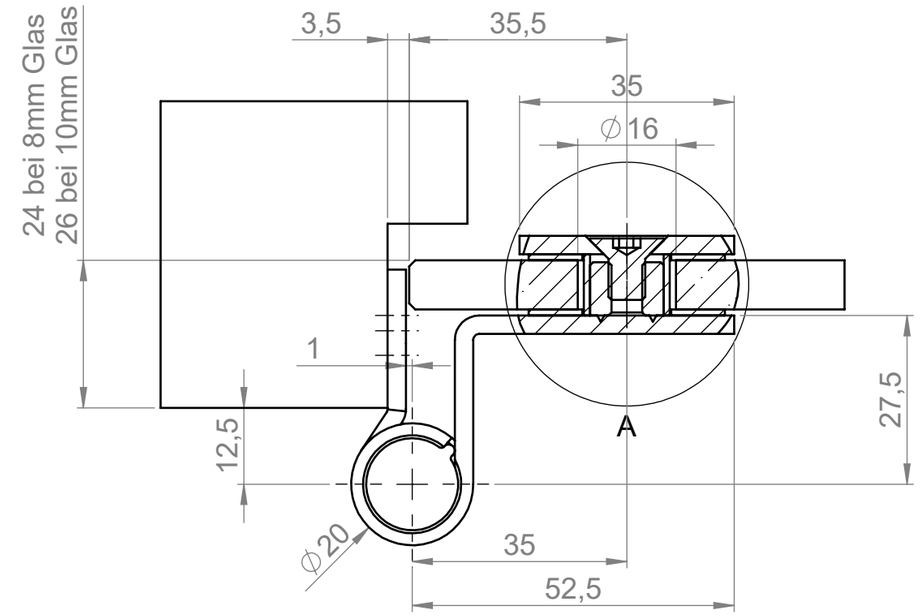


A (2 : 1)

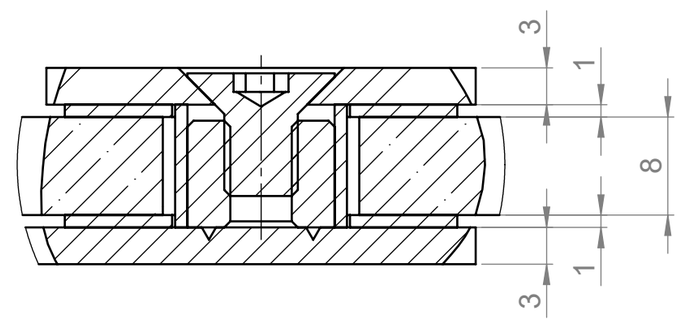


abweichender Maßstab (1:2)

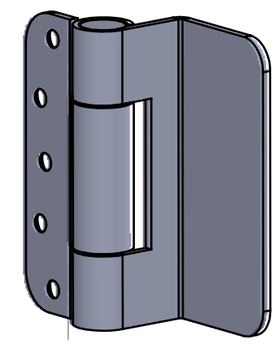

B-B (1 : 2)

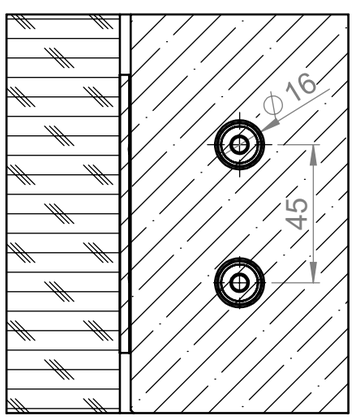


gezeichnet DIN Links

Diese Zeichung ist unser Eigentum und darf weder verwertet, vervielfältigt noch Dritten zugänglich gemacht werden.

This drawing is our property and cannot either be utilized for an other purpose or copied nor made available to a third.

BREUER+ SCHMITZ

| | Datum | Name |
|---|---|---|
| Bearb. | 25.04.2012 | M. Olmesdahl |
| Gepr. | | |
| Norm | | |

Maßstab: 1:1

Benennung:

Glastürband 060-60/100

Breuer & Schmitz GmbH & Co. KG
Solingen - Wald
Baubeschlagfabrik

ZEICHNUNGSNR. ZK 5504

TEILENUMMER

Blatt 1 (A3)

1 von 1

Ers. für:

Ers. durch:

| Zust. | Änderung | Datum | Name |
|---|---|---|---|
| | | | - |