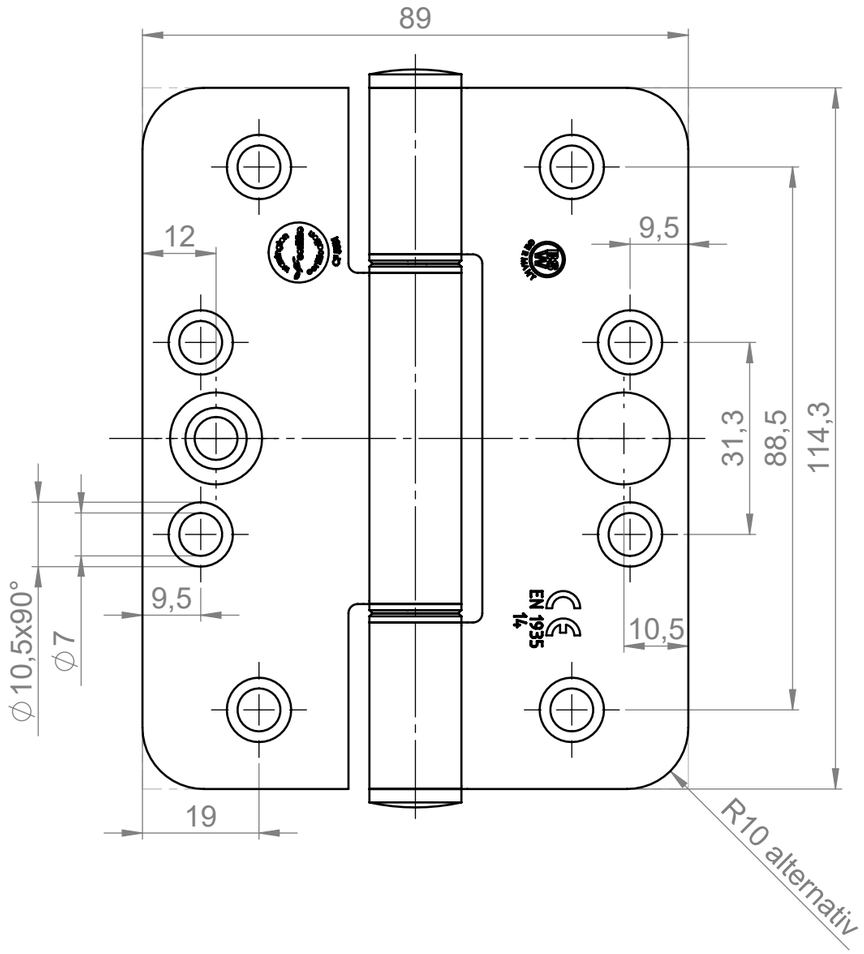


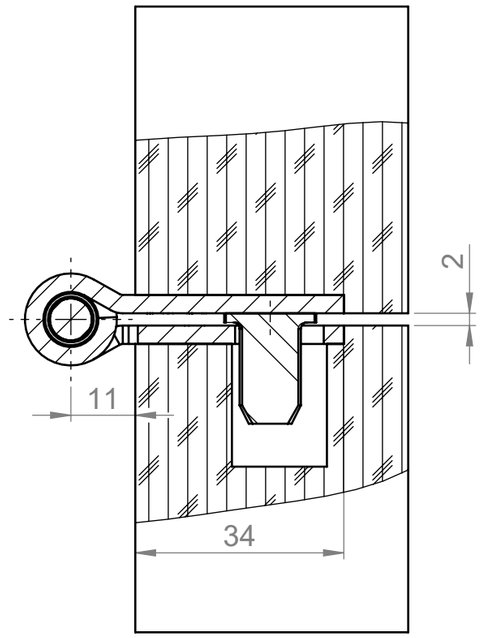


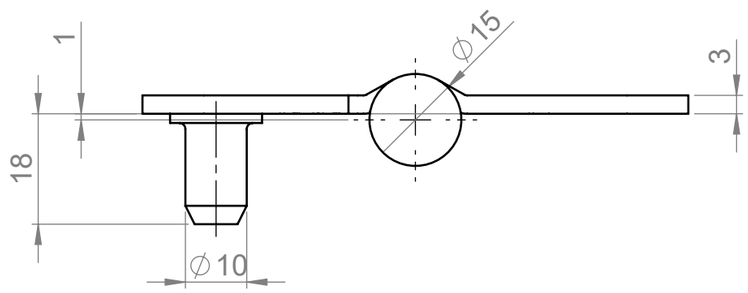


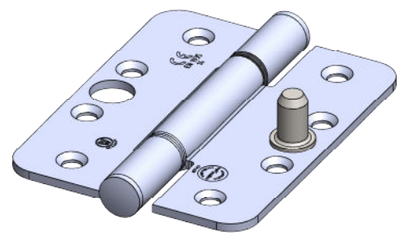

Diese Zeichung ist unser Eigentum und darf weder verwertet, vervielfältigt noch Dritten zugänglich gemacht werden.

This drawing is our property and cannot either be utilized for an other purpose or copied nor made available to a third.

BREUER+ SCHMITZ

| | Datum | Name |
|---|---|---|
| Bearb. | 13.09.2011 | K. Hindelang |
| Gepr. | | |
| Norm | | |

Breuer & Schmitz GmbH & Co. KG
Solingen - Wald
Baubeschlagfabrik

| Zust. | Änderung | Datum | Name |
|---|---|---|---|

Maßstab: 1:1

ISO2768-m-K

Material:

Benennung:

V (RD) 804 - 4½X3½"
mit Knopf

ZEICHNUNGSNR. ZK 10227

TEILENUMMER

Blatt 1 (A3)

1 von 1

Ers. für:

Ers. durch: