Without us it's not a door

Glastürbänder, Beschläge & Zubehör

BREUER+ SCHMITZ

BSW Glastürbänder basieren auf unserer bewährten Objektbandtechnik und zeichnen sich durch eine wartungsfreie Gleitlagertechnik mit hoher Tragkraft aus. Durch den filigranen Glasanschluss und die zurückgenommene Bandoptik wird jede Glastür optimal in Szene gesetzt. Aufbauend auf unserem Glastürprogramm sind auch Sonderanfertigungen aller Art, auch mit unterschiedlichen Oberflächen möglich. Abgerundet wird das Programm durch hochwertige Schloss- und Drückergarnituren.

Behalten Sie den Durchblick.

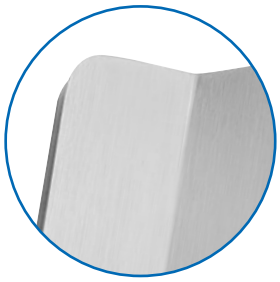

STD
Edelstahl rostfrei AISI 304,
matt geschliffen

Alle Produkte sind sowohl in Ausführung STD als auch BV erhältlich.
Artikelnummern für **STD** enden auf **620,** für **BV** auf **120.**

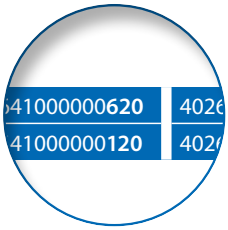

41000000**620**	402
41000000**120**	402

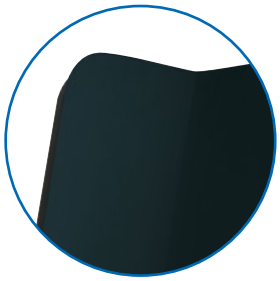

BV
matt schwarz

Industrial Design

Die matt schwarze Trendsetter-Serie von Breuer + Schmitz.

Ausführung	Artikel-Nr.	EAN-Code

3D-System VZX, gefälzt

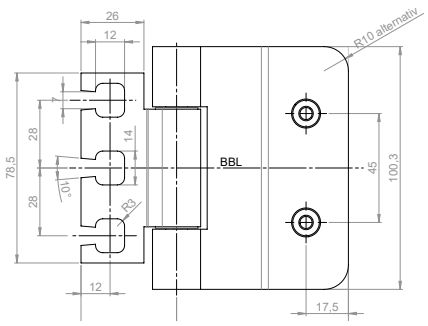

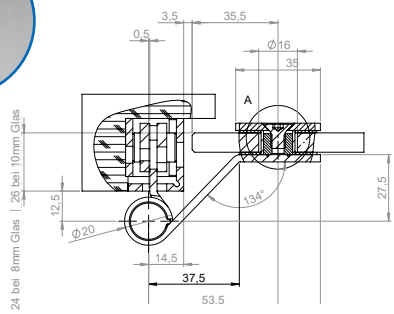

rund		600511000000620	4026999018815			STD, Belastungswert 80 kg*	060-51/100
käntig		600511000000621	4026999010451				

3D-System VZX, stumpf

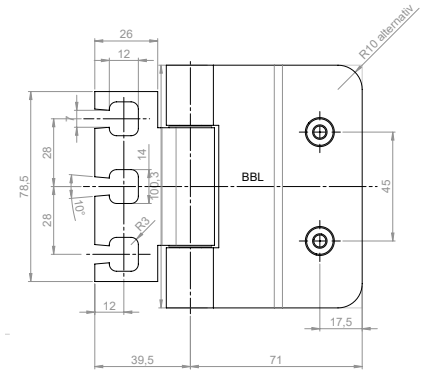

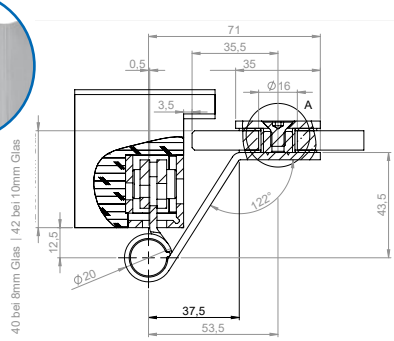

rund		600501000000620	4026999026216			STD, Belastungswert 80 kg*	060-50/100
käntig		600501000000621	4026999010314				

System V 8600, gefälzt

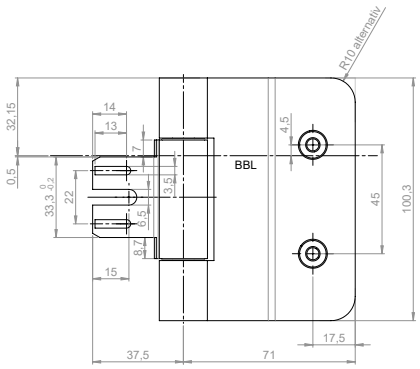

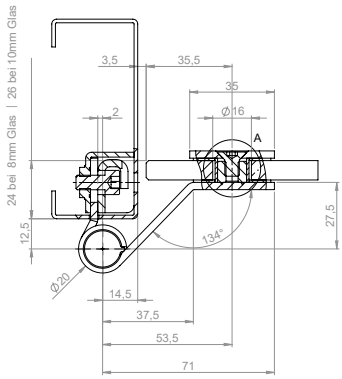

rund	links	600571000000620	4026999026162	rechts	600571000000629	4026999026254	STD, Belastungswert 80 kg* 060-57/100
käntig	links	600571000000621	40263068001187	rechts	600571000009629	4063068001194	

System V 8600, stumpf

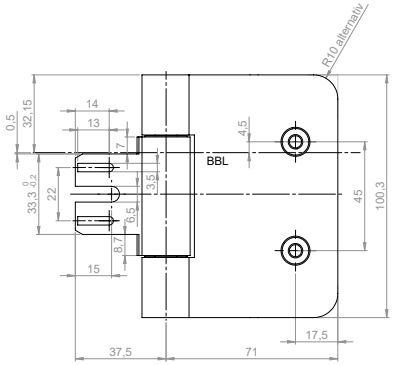

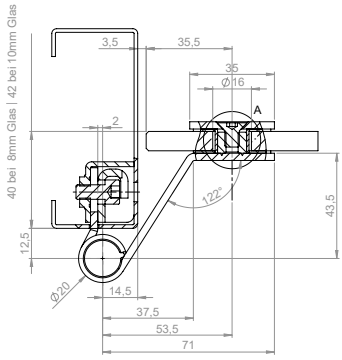

rund	links	600641000000620	4026999026230	rechts	600641000000629	4026999026278	STD, Belastungswert 80 kg* 060-64/100
käntig	links	600641000000621	4026999025813	rechts	600641000092629	4026999025820	

*Referenztür 2000 x 1000 mm, Details unter breuerundschmitz.de

Ausführung		Artikel-Nr.	EAN-Code					
rund	links	600591000000620	4026999026179	rechts	600591000000629	4026999026261	STD, Belastungswert 80 kg*	060-59/100
käntig	links	600591000000621	4026999025837	rechts	600591000009629	4063068001200		

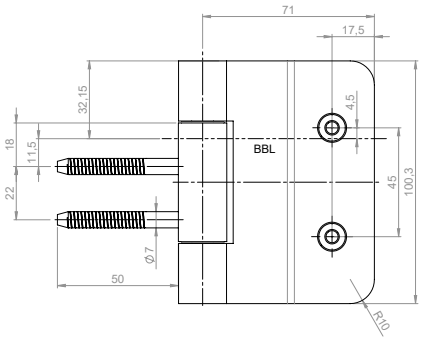

System V 3600, gefälzt

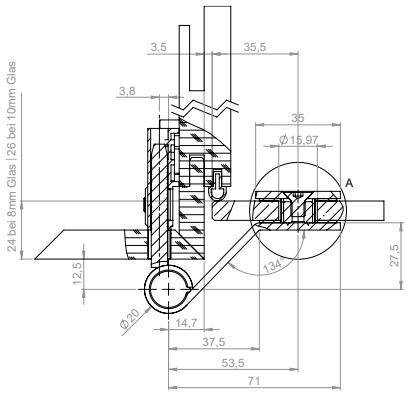

rund	links	600661000000620	4026999026247	rechts	600661000000629	4026999026285	STD, Belastungswert 80 kg*	060-66/100
käntig	links	600661000000621	4026999500181	rechts	600661000100629	4026999000605		

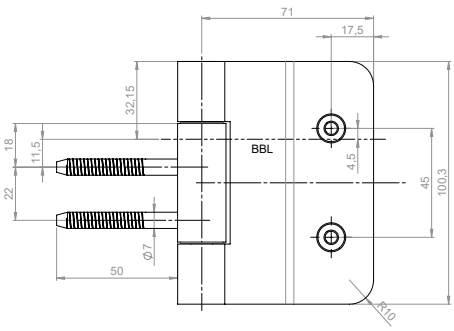

System V 3600, stumpf

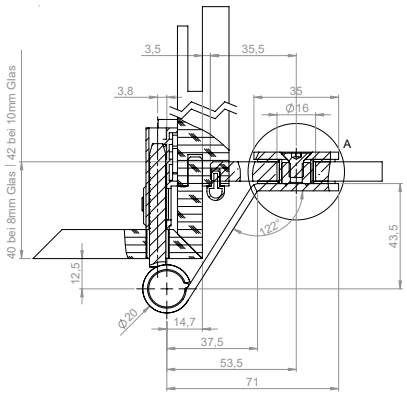

rund	600601000000620	4026999026816	STD, Belastungswert 80 kg* 060-60/100
käntig	600601000000621	4063068001781	

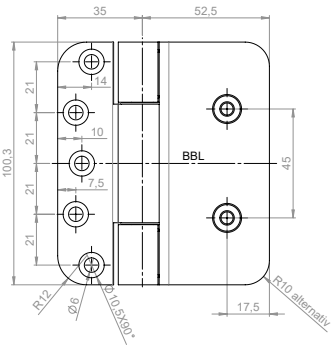

ohne Zargenaufnahme, gefälzt

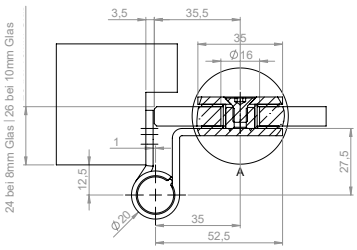

rund	600611000000620	4026999026193	STD, Belastungswert 80 kg* 060-61/100
käntig	600601000000621	4063068001774	

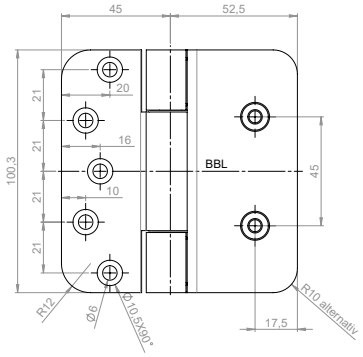

ohne Zargenaufnahme, stumpf

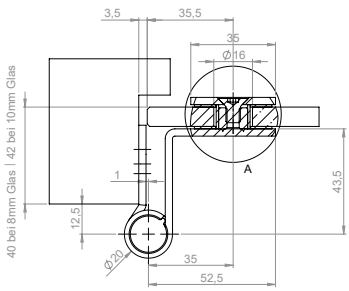

*In Abhängigkeit von Tür und Anzahl der verbauten Bänder.

Ausführung	Artikel-Nr.	EAN-Code
rund	600621000000620	4026999026209
käntig	600621000000621	4026999007901

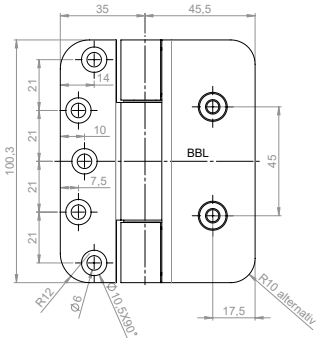

ohne Zargenaufnahme

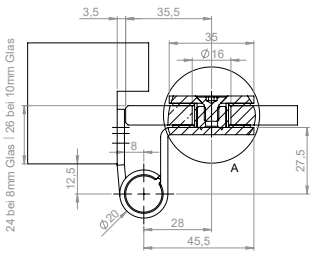

STD, BV
Belastungswert 80 kg*

060-62/100

käntig	600631000000621	4026999011571

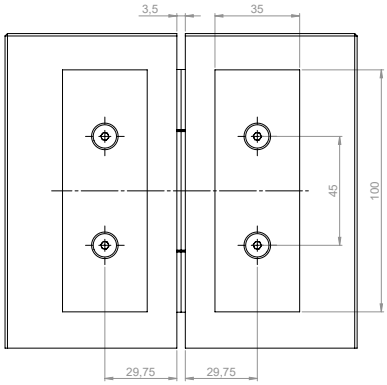

Glas an Glas

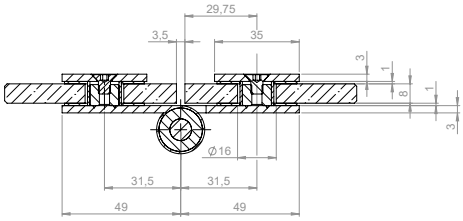

STD,
Belastungswert 80 kg*

060-63/100

102 mm	219901020001620	4026999502406

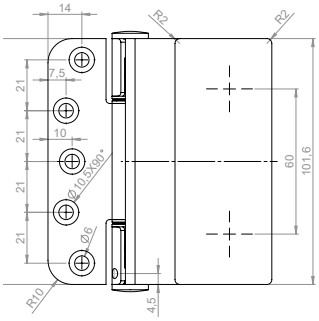

ohne Zargenaufnahme

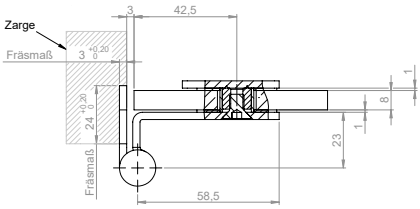

STD
Belastungswert 80 kg*

NRP 002-199

102 mm	219801020000620	4026999502390

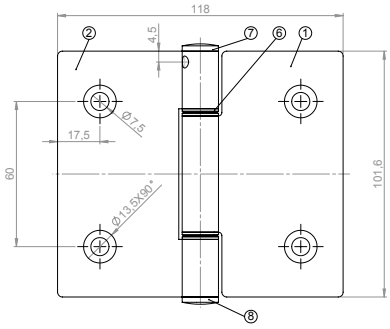

Glas an Glas

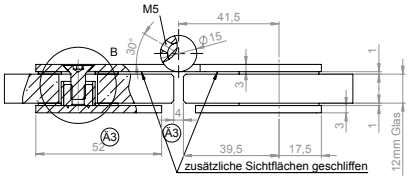

STD,
Belastungswert 80 kg*

NRP 002-198

Glastür-Schlosskästen Serie K4, rund

Schlosskästen für den Objektbereich
in zeitlos klassischem Design.
- Wahlweise mit geräuscharmer Flüsterfalle oder Magnetfalle
- Varianten für 8 mm oder 10 mm Glasstärke
- Auch als Bad-Version mit Drehriegel und Rot-/Grün-Anzeige erhältlich
- Verschraubter Schlosskasten aus Edelstahl
- Bitte Drehrichtung links /rechts beachten

Artikelbezeichnung Serie K4, rund			Artikel-Nr.	EAN-Code
mit Flüsterfalle				
unverschließbar	036-10 STD UV rechts	8 mm	360100000000620	4026999027862
	036-11 STD UV links	8 mm	360110000000620	4026999027879
	036-10 STD UV rechts	10 mm	360100100000620	4063068001798
	036-11 STD UV links	10 mm	360110100000620	4063068001804
Bundbart	036-12 STD BB rechts	8 mm	360120000000620	4026999024847
	036-13 STD BB links	8 mm	360130000000620	4026999506770
Profilzylinder	036-14 STD PZ rechts	8 mm	360140000000620	4026999503250
	036-15 STD PZ links	8 mm	360150000000620	4026999503274
	036-14 STD PZ rechts	10 mm	360140100000620	4063068001835
	036-15 STD PZ links	10 mm	360150100000620	4063068001842
Bad	036-24 STD BAD rechts	8 mm	360240000000620	4063068001873
	036-25 STD BAD links	8 mm	360250000000620	4063068001880
	036-24 STD BAD rechts	10 mm	360240100000620	4063068001897
	036-25 STD BAD links	10 mm	360250100000620	4063068001903
mit Magnetfalle				
unverschließbar	036-10 STD UV rechts MAG	8 mm	360100000400620	4063068001811
	036-11 STD UV links MAG	8 mm	360110000400620	4063068001828
Profilzylinder	036-14 STD PZ rechts MAG	8 mm	360140000400620	4063068001859
	036-15 STD PZ links MAG	8 mm	360150000400620	4063068001866
Gegenkasten*	*bei Verwendung Schlosskasten DIN rechts bitte Gegenkasten DIN links verwenden			
für Flüsterfalle	036-22 STD rechts	8/10 mm	360220000000620	4026999504721
	036-23 STD links	8/10 mm	360230000000620	4026999504820
für Magnetfalle	036-22 STD MAG rechts	8/10 mm	360220000400620	4063068002290
	036-23 STD MAG links	8/10 mm	360230000400620	4063068002306

Glastür-Schlosskästen Serie K5, rund

für Drücker mit Rosetten

Schlosskästen für den Objektbereich
in zeitlos klassischem Design,
vorgerichtet für Drückerrosetten
- Wahlweise mit geräuscharmer Flüsterfalle oder Magnetfalle
- Varianten für 8 mm oder 10 mm Glasstärke
- Auch als Bad-Version mit Drehriegel und Rot-/Grün-Anzeige erhältlich
- Verschraubter Schlosskasten aus Edelstahl
- Bitte Drehrichtung links /rechts beachten

Artikelbezeichnung Serie K5, rund			Artikel-Nr.	EAN-Code
mit Flüsterfalle				
unverschließbar	036-16 STD UV rechts	8 mm	360160000000620	4026999027640
	036-17 STD UV links	8 mm	360170000000620	4026999504738
	036-16 STD UV rechts	10 mm	360160100000620	4063068002030
	036-17 STD UV links	10 mm	360170100000620	4063068002047
Bundbart	036-18 STD BB rechts	8 mm	360180000000620	4026999012806
	036-19 STD BB links	8 mm	360190000000620	4026999012769
Profilzylinder	036-20 STD PZ rechts	8 mm	360200000000620	4026999027565
	036-21 STD PZ links	8 mm	360210000000620	4026999027558
	036-20 STD PZ rechts	10 mm	360200100000620	4063068002078
	036-21 STD PZ links	10 mm	360210100000620	4063068002085
Bad	036-26 STD BAD rechts	8 mm	360260000000620	4063068002115
	036-27 STD BAD links	8 mm	360270000000620	4063068002122
	036-26 STD BAD rechts	10 mm	360260100000620	4063068002139
	036-27 STD BAD links	10 mm	360270100000620	4063068002146
mit Magnetfalle				
unverschließbar	036-16 STD UV rechts MAG	8 mm	360160000400620	4063068002054
	036-17 STD UV links MAG	8 mm	360170000400620	4063068002061
Profilzylinder	036-20 STD PZ rechts MAG	8 mm	360200000400620	4063068002092
	036-21 STD PZ links MAG	8 mm	360210000400620	4063068002108
Gegenkasten*	*bei Verwendung Schlosskasten DIN rechts bitte Gegenkasten DIN links verwenden			
für Flüsterfalle	036-22 STD rechts	8/10 mm	360220000000620	4026999504721
	036-23 STD links	8/10 mm	360230000000620	4026999504820
für Magnetfalle	036-22 STD MAG rechts	8/10 mm	360220000400620	4063068002290
	036-23 STD MAG links	8/10 mm	360230000400620	4063068002306

Glastür-Schlosskästen Serie K6, käntig

Schlosskästen für den Objektbereich in modernem käntigen Design.

- Wahlweise mit geräuscharmer Flüsterfalle oder Magnetfalle
- Varianten für 8 mm oder 10 mm Glasstärke
- Neu auch für Rundzylinder Ø 22 mm
- Auch als Bad-Version mit Drehriegel und Rot-/Grün-Anzeige erhältlich
- Verschraubter Schlosskasten aus Edelstahl
- Bitte Drehrichtung links/rechts beachten

Artikelbezeichnung Serie K6, käntig			Artikel-Nr.	EAN-Code
mit Flüsterfalle				
unverschließbar	037-10 STD UV rechts	8 mm	370100000000620	4026999506619
	037-11 STD UV links	8 mm	370110000000620	4026999010192
	037-10 STD UV rechts	10 mm	370100100000620	4063068001910
	037-11 STD UV links	10 mm	370110100000620	4063068001927
Bundbart	037-12 STD BB rechts	8 mm	370120000000620	4026999027923
	037-13 STD BB links	8 mm	370130000000620	4026999009288
Profilzylinder	037-14 STD PZ rechts	8 mm	370140000000620	4026999027527
	037-15 STD PZ links	8 mm	370150000000620	4026999027534
	037-14 STD PZ rechts	10 mm	370140100000620	4063068001958
	037-15 STD PZ links	10 mm	370150100000620	4063068001965
Rundzylinder	037-28 STD RZ rechts	8 mm	370280000000620	4063068002016
	037-29 STD RZ links	8 mm	370290000000620	4063068002023
Bad	037-24 STD BAD rechts	8 mm	370240000000620	4063068001996
	037-25 STD BAD links	8 mm	370250000000620	4063068002009
	037-24 STD BAD rechts	10 mm	370240100000620	4026999501737
	037-25 STD BAD links	10 mm	370250100000620	4026999508231
mit Magnetfalle				
unverschließbar	037-10 STD UV rechts MAG	8 mm	370100000400620	4063068001934
	037-11 STD UV links MAG	8 mm	370110000400620	4063068001941
Profilzylinder	037-14 STD PZ rechts MAG	8 mm	370140000400620	4063068001972
	037-15 STD PZ links MAG	8 mm	370150000400620	4063068001989
Gegenkasten*	*bei Verwendung Schlosskasten DIN rechts bitte Gegenkasten DIN links verwenden			
für Flüsterfalle	037-22 STD rechts	8/10 mm	370220000000620	4026999504837
	037-23 STD links	8/10 mm	370230000000620	4026999027633
für Magnetfalle	037-22 STD rechts MAG	8/10 mm	370220000400620	4063068002313
	037-23 STD links MAG	8/10 mm	370230000400620	4063068002320

Glastür-Schlosskästen Serie K7, käntig

Schlosskästen für den Objektbereich in modernem käntigen Design, vorgerichtet für Drückerrosetten.

- Wahlweise mit geräuscharmer Flüsterfalle oder Magnetfalle
- Varianten für 8 mm oder 10 mm Glasstärke
- Neu auch für Rundzylinder Ø 22 mm
- Auch als Bad-Version mit Drehriegel und Rot-/Grün-Anzeige erhältlich
- Verschraubter Schlosskasten aus Edelstahl
- Bitte Drehrichtung links/rechts beachten

für Drücker mit Rosetten

Artikelbezeichnung Serie K7, käntig			Artikel-Nr.	EAN-Code
mit Flüsterfalle				
unverschließbar	037-16 STD UV rechts	8 mm	370160000000620	4026999028197
	037-17 STD UV links	8 mm	370170000000620	4026999028241
	037-16 STD UV rechts	10 mm	370160100000620	4063068002153
	037-17 STD UV links	10 mm	370170100000620	4063068002160
Bundbart	037-18 STD BB rechts	8 mm	370180000000620	4026999024854
	037-19 STD BB links	8 mm	370190000000620	4026999012776
Profilzylinder	037-20 STD PZ rechts	8 mm	370200000000620	4026999027725
	037-21 STD PZ links	8 mm	370210000000620	4026999027732
	037-20 STD PZ rechts	10 mm	370200100000620	4063068002191
	037-21 STD PZ links	10 mm	370210100000620	4063068002207
Rundzylinder	037-30 STD RZ rechts	8 mm	370300000000620	4063068002276
	037-31 STD RZ links	8 mm	370310000000620	4063068002283
Bad	037-26 STD BAD rechts	8 mm	370260000000620	4063068002238
	037-27 STD BAD links	8 mm	370270000000620	4063068002245
	037-26 STD BAD rechts	10 mm	370260100000620	4063068002252
	037-27 STD BAD links	10 mm	370270100000620	4063068002269
mit Magnetfalle				
unverschließbar	037-16 STD UV rechts MAG	8 mm	370160000400620	4063068002177
	037-17 STD UV links MAG	8 mm	370170000400620	4063068002184
Profilzylinder	037-20 STD PZ rechts MAG	8 mm	370200000400620	4063068002214
	037-21 STD PZ links MAG	8 mm	370210000400620	4063068002221
Gegenkasten*	*bei Verwendung Schlosskasten DIN rechts bitte Gegenkasten DIN links verwenden			
für Flüsterfalle	037-22 STD rechts	8/10 mm	370220000000620	4026999504837
	037-23 STD links	8/10 mm	370230000000620	4026999027633
für Magnetfalle	037-22 STD rechts MAG	8/10 mm	370220000400620	4063068002313
	037-23 STD links MAG	8/10 mm	370230000400620	4063068002320

Glastür-Schlosskästen Serie K1, rund

Schlosskästen in zeitlos klassischem Design.
- Wahlweise mit geräuscharmer Flüsterfalle oder Magnetfalle
- Griffposition justierbar
- Varianten für 8 mm oder 10 mm Glasstärke*
- Neu auch für Rundzylinder Ø 22 mm
- Auch als Bad-Version mit Drehriegel und Rot-/Weiß-Anzeige erhältlich
- Für Drehrichtung links und rechts verwendbar
- Verschraubter Schlosskasten aus Edelstahl
- Passender Gegenkasten in zwei Größen

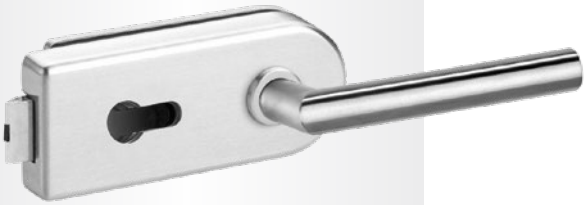

*Für 10 mm Glas ist eine Falztiefe von 26 mm oder eine separat erhältliche Sonderfalle erforderlich.

Artikelbezeichnung Serie K1, rund			Artikel-Nr.	EAN-Code
mit Flüsterfalle				
unverschließbar	035-10 STD UV		350100000000620	4026999027541
Bundbart	035-11 STD BB		350110000000620	4026999010437
Profilzylinder	035-12 STD PZ		350120000000620	4026999027503
Rundzylinder	035-16 STD RZ		350160000000620	4063068002375
Bad	035-14 STD BAD		350140000000620	4063068002368
mit Magnetfalle				
unverschließbar	035-10 STD UV MAG	8 mm	350100000400620	4063068002337
	035-10 STD UV MAG	10 mm	350100100400620	4063068002559
Buntbart	035-11 STD BB MAG	8 mm	350110000400620	4063068002344
	035-11 STD BB MAG	10 mm	350110100400620	4063068002566
Profilzylinder	035-12 STD PZ MAG	8 mm	350120000400620	4063068002351
	035-12 STD PZ MAG	10 mm	350120100400620	4063068002573
Gegenkasten				
für Flüsterfalle	035-13 STD Strike Box	long	350130000000620	4026999028180
	035-15 STD Strike Box	short	370230000000620	4026999027633
für Magnetfalle	035-15 STD Strike Box MAG	short	350150000400620	4063068002399

Glastür-Schlosskästen Serie K3, käntig

Schlosskästen in zeitlos klassischem Design.
- Wahlweise mit geräuscharmer Flüsterfalle oder Magnetfalle
- Griffposition justierbar
- Varianten für 8 mm oder 10 mm Glasstärke*
- Neu auch für Rundzylinder Ø 22 mm
- Auch als Bad-Version mit Drehriegel und Rot-/Weiß-Anzeige erhältlich
- Für Drehrichtung links und rechts verwendbar
- Verschraubter Schlosskasten aus Edelstahl
- Passender Gegenkasten in zwei Größen

*Für 10 mm Glas ist eine Falztiefe von 26 mm oder eine separat erhältliche Sonderfalle erforderlich.

Artikelbezeichnung Serie K3, käntig			Item No.	EAN-Code
mit Flüsterfalle				
unverschließbar	035-30 STD UV		350300000000620	4026999027404
Buntbart	035-31 STD BB		350310000000620	4026999026315
Profilzylinder	035-32 STD PZ		350320000000620	4026999026322
Rundzylinder	035-36 STD RZ		350360000000620	4063068002450
Bad	035-34 STD BAD		350340000000620	4063068002443
Magnetic latch				
unverschließbar	035-30 STD UV MAG	8 mm	350300000400620	4063068002412
	035-30 STD UV MAG	10 mm	350300100400620	4063068002580
Buntbart	035-31 STD BB MAG	8 mm	350310000400620	4063068002429
	035-31 STD BB MAG	10 mm	350310100400620	4063068002597
Profilzylinder	035-32 STD PZ MAG	8 mm	350320000400620	4063068002436
	035-32 STD PZ MAG	10 mm	350320100400620	4063068002603
Gegenkasten				
für Flüsterfalle	035-33 STD Strike Box	long	350330000000620	4026999503717
	035-35 STD Strike Box	short	350350000000620	4063068002474
für Magnetfalle	035-35 STD Strike Box MAG	short	350350000400620	4063068002481

Drückergarnituren
Türdrücker

Passende Türdrücker zu unseren Bändern
und Beschlägen in Design und Oberfläche.

Artikelbezeichnung			Artikel-Nr.	EAN-Code
G1	matt gebürstet	STD	350400000000620	4026999027411
G2	matt gebürstet	STD	350410000000620	4026999026094
G3	matt gebürstet	STD	350420000000620	4026999027428
G7	matt gebürstet	STD	350430000000620	4063068002498
G4	mit Rosette matt gebürstet	STD	350450000000620	4026999010758
G5	mit Rosette matt gebürstet	STD	350460000000620	4026999502512
G6	mit Rosette matt gebürstet	STD	350470000000620	4026999027428
G8	mit Rosette matt gebürstet	STD	350480000000620	4026999027428

332022

BREUER+ SCHMITZ

BREUER & SCHMITZ GmbH & Co. KG
Monhofer Str. 1, 42697 Solingen
info@breuerundschmitz.de
www.breuerundschmitz.de
Deutschland