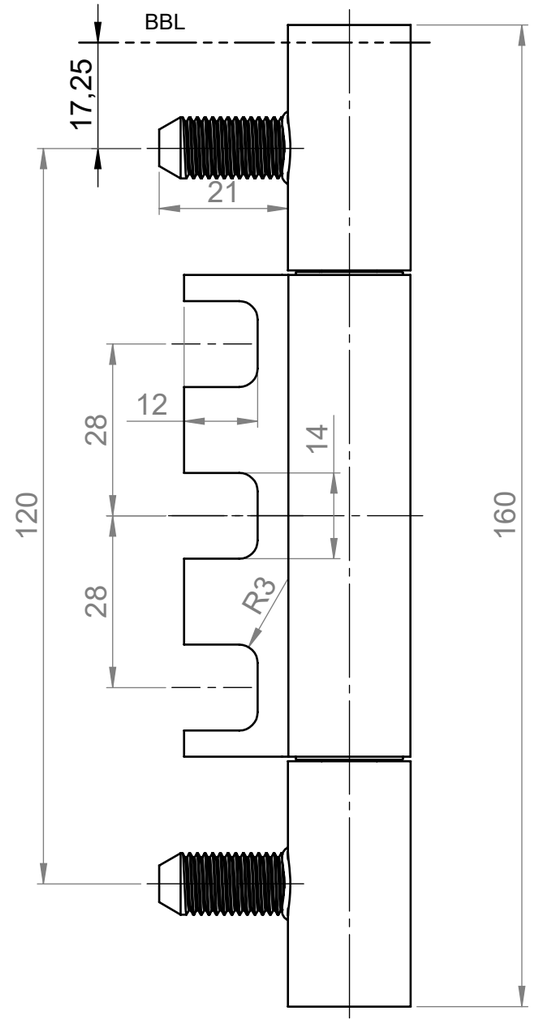


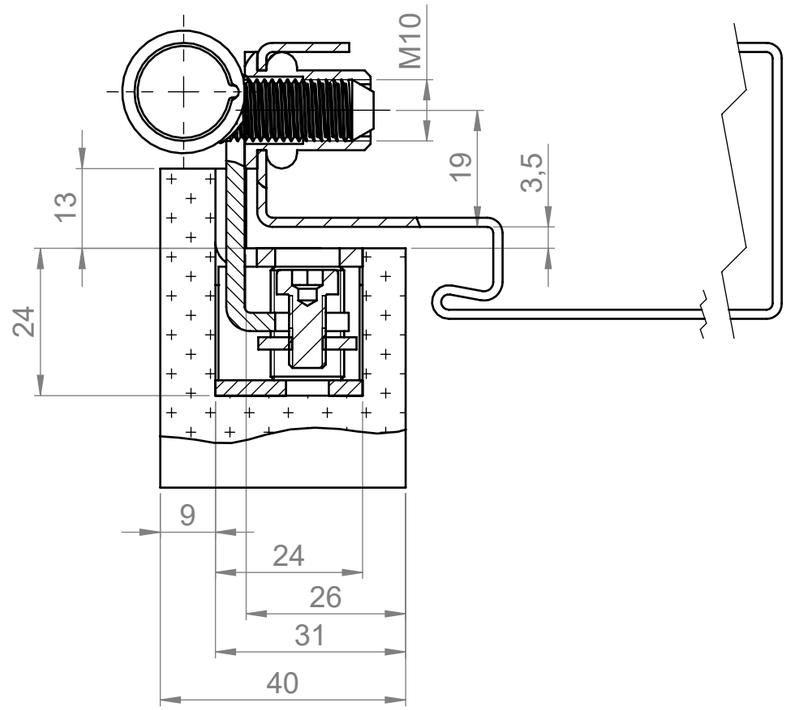


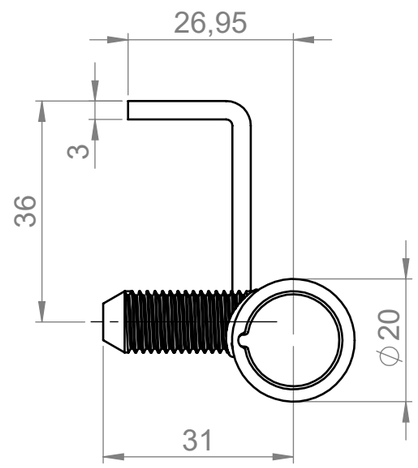


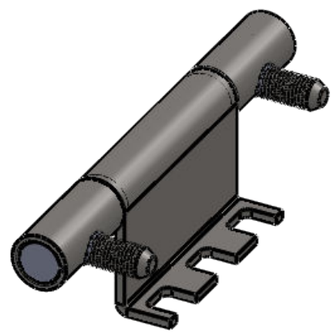

Diese Zeichung ist unser Eigentum und darf weder verwertet, vervielfältigt noch Dritten zugänglich gemacht werden.

This drawing is our property and cannot either be utilized for an other purpose or copied nor made available to a third.

BREUER+ SCHMITZ

Maßstab: 1:1

| | Datum | Name |
|---|---|---|
| Bearb. | 05.02.2013 | M. Olmesdahl |
| Gepr. | | |
| Norm | | |

Benennung:

060-71/160 (2XM10)

3D Reperaturband mit Bandtasche

| Zust. | Änderung | Datum | Name |
|---|---|---|---|
| | | | - |

Breuer & Schmitz GmbH & Co. KG
Solingen - Wald
Baubeschlagfabrik

ZEICHNUNGSNR. ZK 10271

TEILENUMMER

Blatt 1 (A3)

1 von 2

Ers. für:

Ers. durch: