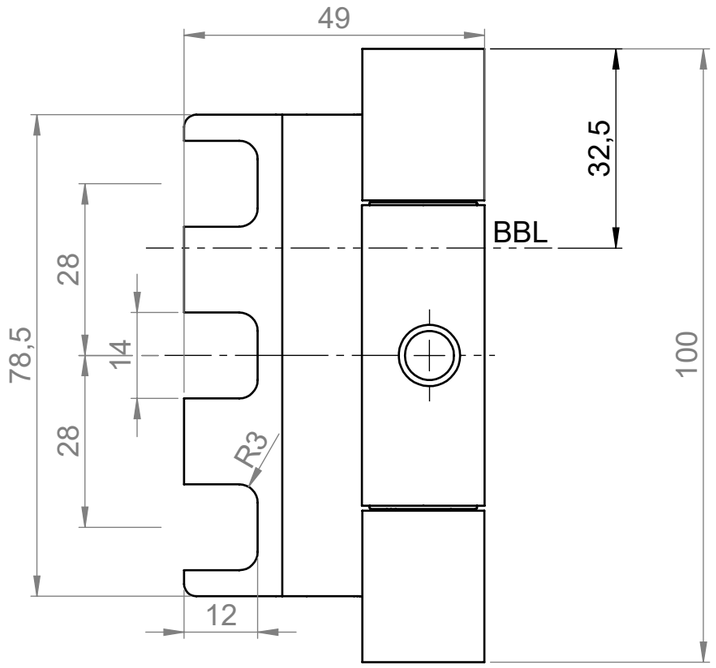

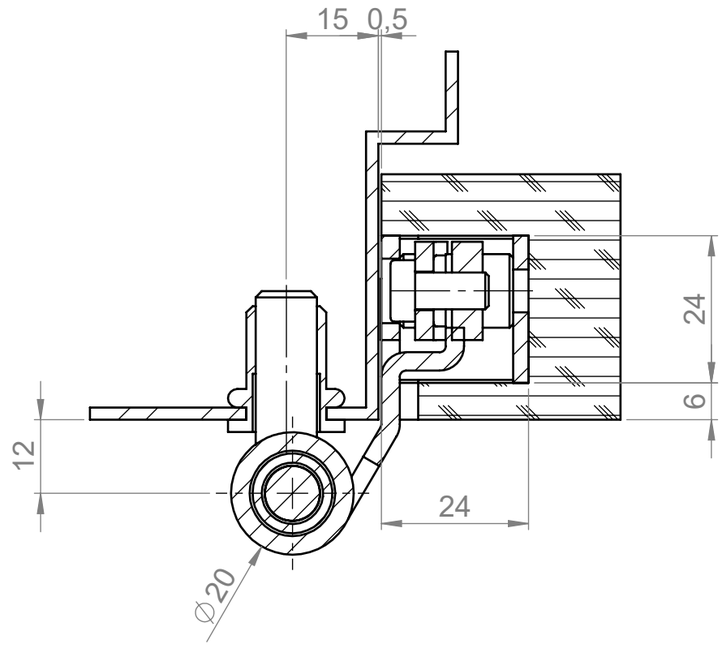

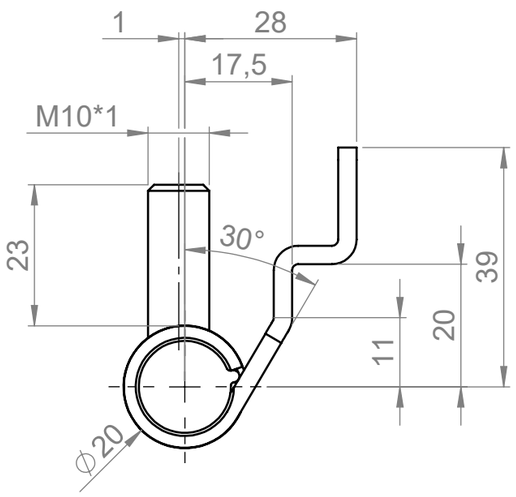

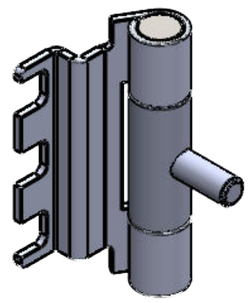

gezeichnet DIN Links

Diese Zeichung ist unser Eigentum und darf weder verwertet, vervielfältigt noch Dritten zugänglich gemacht werden.

This drawing is our property and cannot either be utilized for an other purpose or copied nor made available to a third.

BREUER+ SCHMITZ

	Datum	Name
Bearb.	23.07.2013	M. Olmesdahl
Gepr.		
Norm		

Zust.	Änderung	Datum	Name

Breuer & Schmitz GmbH & Co. KG
Solingen - Wald
Baubeschlagfabrik

Maßstab: 1:1 ISO2768-m-K

Material:

Benennung:

060-76/100 (1X M10X1)
Reparaturband mit Bandtasche

ZEICHNUNGSNR. ZK 10277

TEILENUMMER

Blatt 1 (A3)

1 von 2

Ers. für:

Ers. durch: