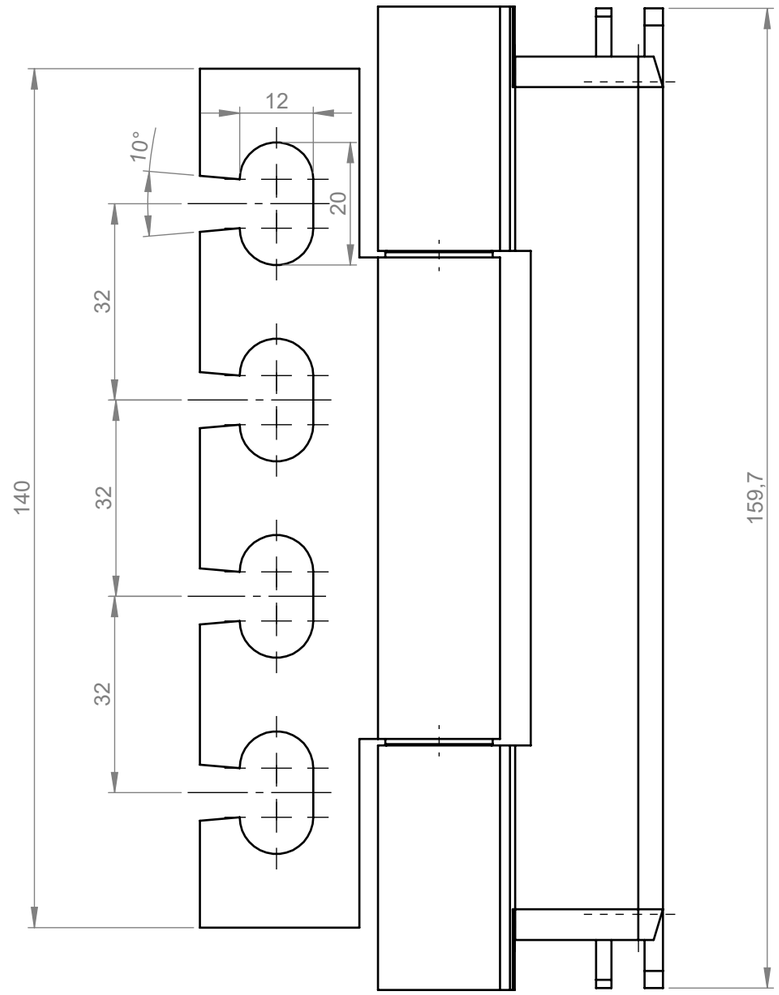

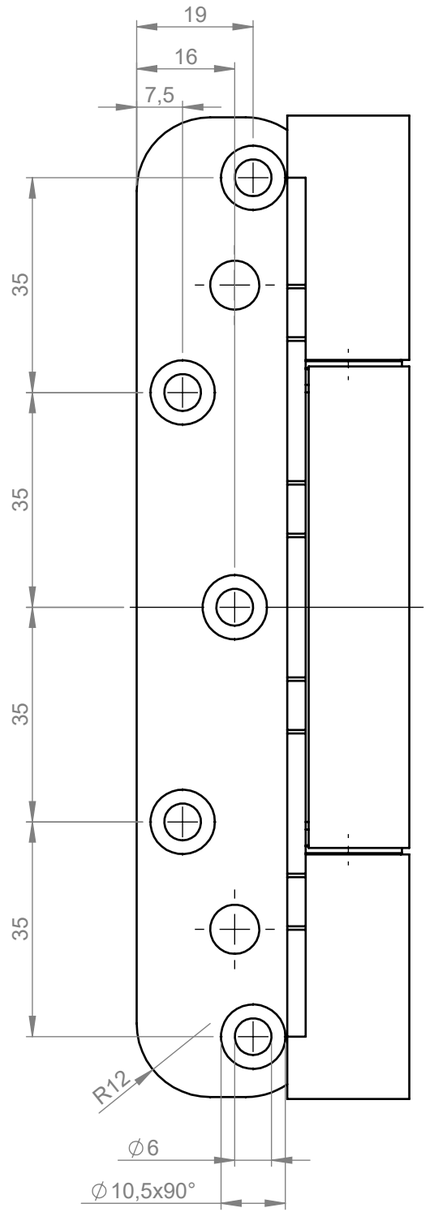

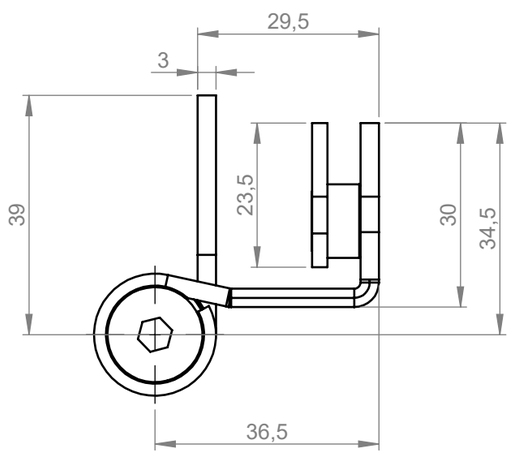

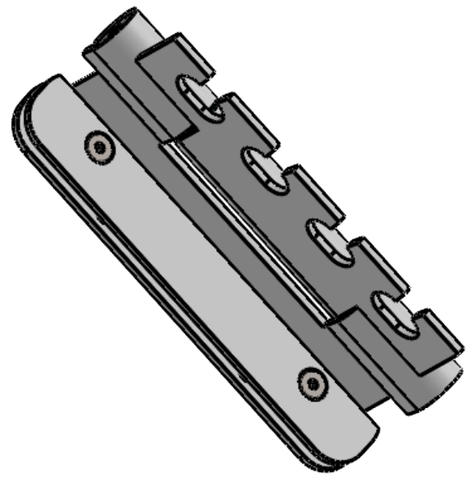

abweichender Maßstab (1:2)

Diese Zeichung ist unser Eigentum und darf weder verwertet, vervielfältigt noch Dritten zugänglich gemacht werden.

This drawing is our property and cannot either be utilized for an other purpose or copied nor made available to a third.

BREUER+ SCHMITZ

	Datum	Name
Bearb.	22.12.23	Bachmann
Gepr.		
Norm		

Breuer & Schmitz GmbH & Co. KG
Solingen - Wald
Baubeschlagfabrik

Zust.	Änderung	Datum	Name

Maßstab: 1:1 ISO2768-m-K

Material:

Benennung:

Objektband 060-1/160 DF

ZEICHNUNGSNR. ZK 4119

TEILENUMMER

Blatt 1 (A3)

1 von 1

Ers. für: Ers. durch:

K:\Kostruktionen\Objektbänder\Objektbänder Serie 060\060-1\160 DF\