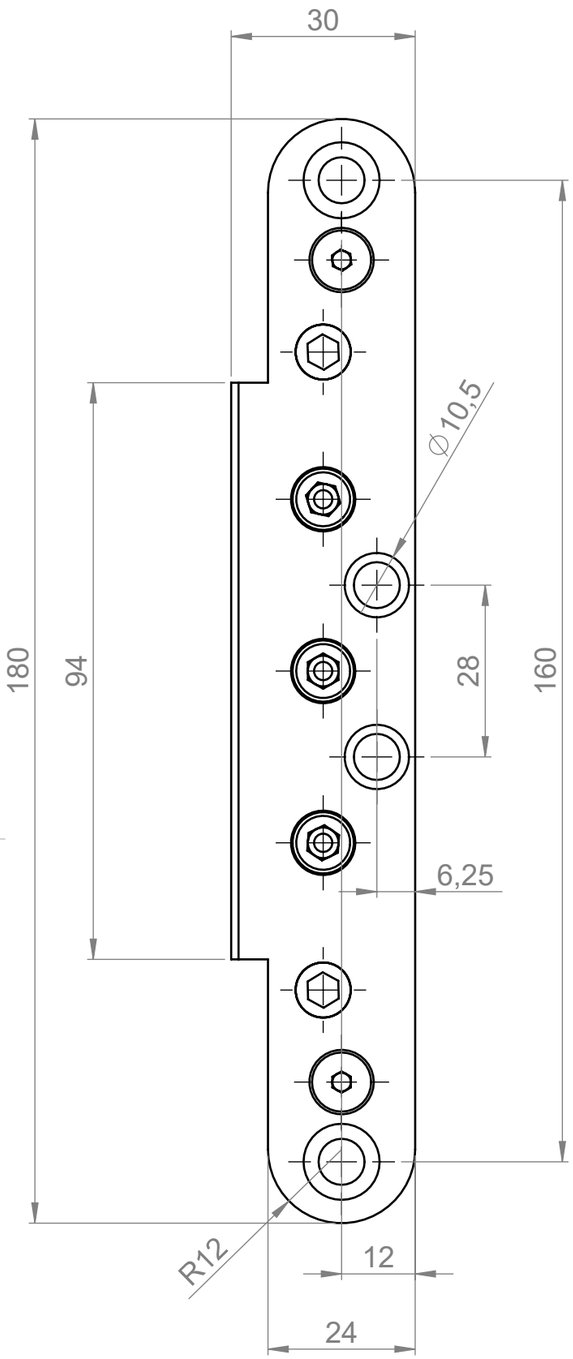

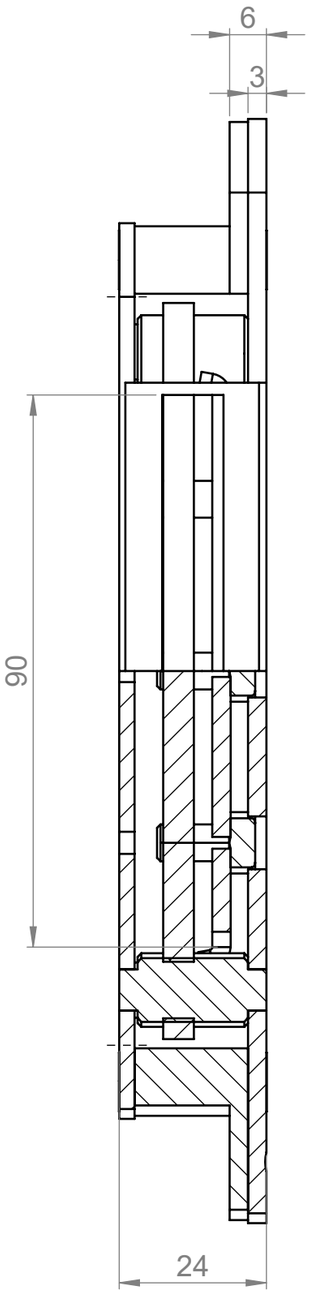

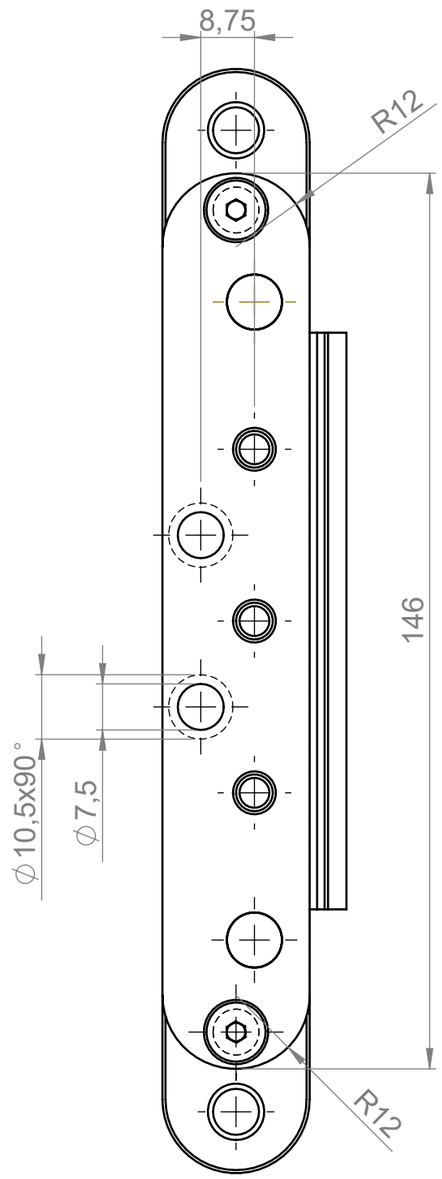

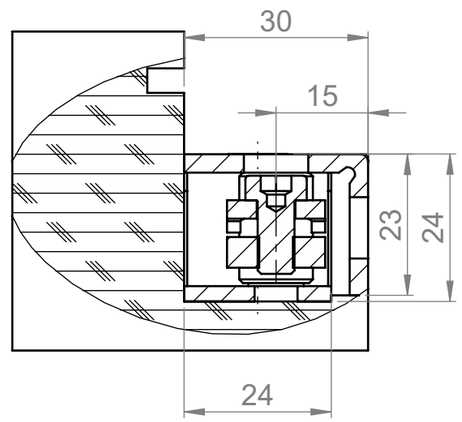

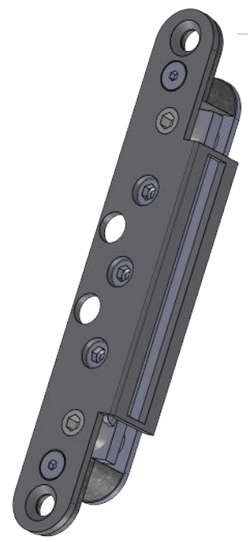

Diese Zeichung ist unser Eigentum und darf weder verwertet, vervielfältigt noch Dritten zugänglich gemacht werden.

This drawing is our property and cannot either be utilized for an other purpose or copied nor made available to a third.

BREUER+ SCHMITZ

	Datum	Name
Bearb.	20.08.2010	K. Hindelang
Gepr.		
Norm		

Zust.	Änderung	Datum	Name

Breuer & Schmitz GmbH & Co. KG
Solingen - Wald
Baubeschlagfabrik

Maßstab: 1:1 ISO2768-m-K

Material:

Benennung:

VZX 366 - Bandaufnahme für Blockzarge

ZEICHNUNGSNR. ZK 10052

TEILENUMMER

Blatt 1 (A3)

1 von 2

Ers. für: Ers. durch: